OVATION
E-910FC

Quick Reference Guide

English	EN
Español	ES
Français	FR
Nederlands	NL

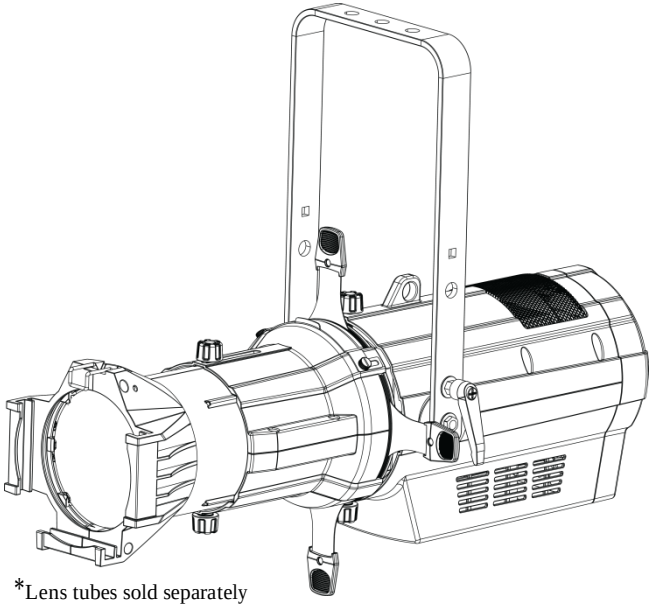

*Lens tubes sold separately

CHAUVET PROFESSIONAL

About This Guide

The Ovation E-910FC Quick Reference Guide (QRG) has basic product information such as connection, mounting, menu options, and DMX values. Download the User Manual from www.chauvetprofessional.com for more details.

Disclaimer

The information and specifications contained in this QRG are subject to change without notice.

Safety Notes

- DO NOT open this product. It contains no user-serviceable parts.
- DO NOT look at the light source when the product is on.
- To eliminate unnecessary wear and improve its lifespan, during periods of non-use completely disconnect the product from power via breaker or by unplugging it.
- CAUTION: When transferring product from extreme temperature environments, (e.g. cold truck to warm humid ballroom) condensation may form on the internal electronics of the product. To avoid causing a failure, allow product to fully acclimate to the surrounding environment before connecting it to power.
- CAUTION: This product's housing may be hot when lights are operating.
- Mount this product in a location with adequate ventilation, at least 20 in (50 cm) from adjacent surfaces.
- DO NOT leave any flammable material within 50 cm of this product while operating or connected to power.
- USE a safety cable when mounting this product overhead.
- DO NOT operate this product outdoors or in any location where dust, excessive heat, water, or humidity may affect it. (IP20)
- DO NOT operate this product if the housing, lenses, or cables appear damaged.
- DO NOT connect this product to a dimmer or rheostat.
- ONLY connect this product to a grounded and protected circuit.
- ONLY use the hanging/mounting bracket or the handles to carry this product.
- In the event of a serious operating problem, stop using immediately.
- The maximum ambient temperature is 113 °F (45 °C). Do not operate this product at higher temperatures.

Contact

Outside the U.S., United Kingdom, Ireland, Mexico, or Benelux, contact your distributor to request support or return a product. From inside the U.S., UK, Ireland, Mexico, or Benelux, use the information in Contact Us at the end of this QRG.

What Is Included

- Ovation E-910FC
- Neutrik powerCON power cord
- Warranty Card
- Quick Reference Guide

AC Power

This product has an auto-ranging power supply that can work with an input voltage range of 100–240 VAC, 50/60 Hz.

Power Linking

You can link up to 6 Ovation E-910FC products at 120 V, 11 products at 208 V, or 12 products at 230 V. Never exceed this number. Power linking cords can be purchased separately.

AC Plug

Connection	Wire (U.S.)	Wire (Europe)	Screw Color
AC Live	Black	Brown	Yellow/Brass
AC Neutral	White	Blue	Silver
AC Ground	Green/Yellow	Green/Yellow	Green

To eliminate unnecessary wear and improve its lifespan, during periods of non-use completely disconnect the product from power via breaker or by unplugging it.

Replacing The Fuse

1. Disconnect this product from power.
2. Using a flat head screwdriver, unscrew the fuse holder cap from the housing.
3. Remove blown fuse and replace with a good fuse of the same type and rating.
4. Screw the fuse holder cap back in place and reconnect power.

DMX Linking

The Ovation E-910FC will work with a DMX controller using a 3- or 5-pin DMX serial connection. A DMX Primer is available from www.chauvetprofessional.com.

DMX Connection

The Ovation E-910FC uses a 3- or 5-pin DMX data connection for its DMX personalities: **5Ch**, **7Ch**, **10Ch**, **12Ch**, **13Ch**, and **15Ch**. See the User Manual for information about connecting and configuring the product for DMX operation.

Master/Slave Connection

The Ovation E-910FC uses the DMX data connection for its Master/Slave mode. See the User Manual for information about connect and configure the product for master/slave operation.

RDM (Remote Device Management)

Remote Device Management, or RDM, is a standard for allowing DMX-enabled devices to communicate bi-directionally along existing DMX cabling. The Ovation E-910FC supports RDM protocol that allows feedback to monitor temperature and changes to **DMX Address** and **DMX Channel** menu map options. Download the User Manual from www.chauvetprofessional.com for more details.

Mounting

Before mounting this product, read the Safety Notes. Use at least one mounting point per product. Make sure the mounting clamps are capable of supporting the weight of the product. For our CHAUVET Professional line of mounting clamps, go to http://trusst.com/products/.

Product Mounting Diagram

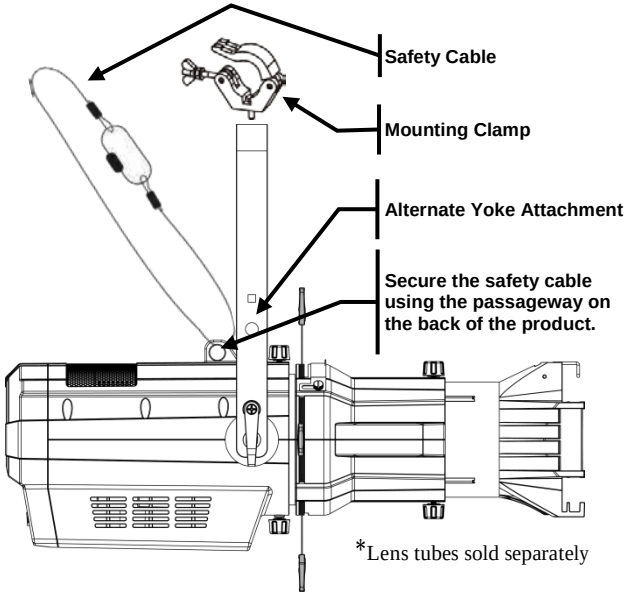

Overhead Mounting

Control Panel Description

Button	Function
<MENU>	Exits from the current menu or function
<ENTER>	Enables the currently displayed menu or sets the currently selected value into the selected function
<UP>	Navigates upwards through the menu list or increases the numeric value when in a function
<DOWN>	Navigates downwards through the menu list or decreases the numeric value when in a function

Virtual Color Wheel

The Ovation E-910FC includes a new feature called the Virtual Color Wheel (VCW). This feature is available as a stand-alone control mode for manual use and also as a control channel in each of the products DMX personalities. Over thirty pre-mixed colors based on popular gel colors from Rosco are available to call up for easier programming. When manually selecting the colors on the Virtual Color Wheel, the referenced gel number appears on the LED display for convenient selection and ease-of-use.

These formulas were developed to match a 750w Tungsten Ellipsoidal Spot fixture. When developing the above formulas, the master dimmer on the Ovation E-910FC was adjusted to match the gelled output of the Tungsten fixture. Please note that due to the efficacy of the light source, Virtual Color Wheel output may look different from the gelled equivalent on a tungsten source at full intensity. The master dimmer values may need to be adjusted to as low as 25% to match the Tungsten fixture in the most saturate colors..

Virtual Color Wheel Chart

DMX Channel Value	Display Readout	Red Value	Green Value	Blue Value	Amber Value	Lime Value
000 ó 005		000	000	000	000	000
006 ó 013	**R4590-Cal90 Yellow**	233	163	020	123	255
014 ó 021	**R11-Light Straw**	224	158	047	255	231
022 ó 028	**R312-Canary**	180	060	000	245	255
029 ó 035	**R03-Dark BAmber**	245	107	081	255	213
036 ó 043	**R18-Flame**	230	130	062	255	155
044 ó 051	**R20-Medium Amber**	255	000	025	255	194
052 ó 059	**R21-Golden Amber**	255	000	024	255	150
060 ó 067	**R26-Light Red**	255	037	027	030	038
068 ó 075	**R27-Medium Red**	255	004	017	000	000
076 ó 083	**R33-NoColor Pink**	238	135	129	255	255
084 ó 091	**R337-True Pink**	255	131	120	255	195
092 ó 099	**R38-Light Rose**	250	165	123	255	210
100 ó 107	**R41-Salmon**	255	000	041	195	055
108 ó 115	**R42-Deep Salmon**	255	000	045	120	030
116 ó 121	**R44-Middle Rose**	255	050	115	255	115
122 ó 130	**R349-Fisher Fuchsia**	255	035	117	000	000
131 ó 138	**R54-Special Lavender**	127	122	142	251	255
139 ó 146	**R64-Light Steel Blue**	000	255	197	100	255
147 ó 154	**R364-Blue Bell**	158	255	189	000	255
155 ó 162	**R65-Daylight Blue**	000	255	180	000	243
163 ó 170	**R80-Primary Blue**	043	255	210	043	036
171 ó 178	**R81-Urban Blue**	000	255	218	000	181
179 ó 186	**R82-Surprise Blue**	000	210	206	000	118
187 ó 194	**R382-Congo Blue**	065	000	210	040	055
195 ó 202	**R83-Medium Blue**	000	203	230	000	040
203 ó 210	**R383-Sapphire Blue**	040	199	240	000	045
211 ó 218	**R90-Dk Yellow Green**	027	255	028	016	104
219 ó 226	**R91-Primary Green**	049	255	055	120	090
227 ó 234	**R92-Turquoise**	060	230	109	000	245
235 ó 242	**R93-Blue Green**	020	240	126	036	255
243 ó 250	**R393-Emerald Green**	000	255	079	030	053
251 ó 255		000	000	000	000	000

Note: The colors above are simulated renditions of the color output produced as compared to other similar incandescent products. Chauvet makes no guarantee of the color output accuracy.

Preset Color Temperature Chart

DMX Channel Value	Display Readout	Red Value	Green Value	Blue Value	Amber Value	Lime Value
000 ó 005		000	000	000	000	000
006 ó 025	**2800K**	255	199	107	253	255
026 ó 050	**3200K**	253	247	129	255	255
051 ó 075	**3500K**	234	255	141	253	255
076 ó 100	**4000K**	204	255	156	243	255
101 ó 125	**4500K**	181	248	166	224	255
126 ó 150	**5000K**	160	255	180	241	255
151 ó 175	**5600K**	138	255	191	241	255
176 ó 200	**6000K**	147	255	193	203	255
201 ó 225	**6500K**	142	251	197	187	255
226 ó 255		000	000	000	000	000

Note: The color temperatures above are simulated renditions of the color output produced as compared to a tungsten lamp at the specified color temperature. Chauvet makes no guarantee of the color output accuracy.

Menu Map

Main Level	Programming Levels		Description
DMX Address	**<001–512>**		Selects DMX address (highest channel restricted to personality chosen)
DMX Channel	**5Ch**		5-channel: RGBAL control
	7Ch		7-channel: RGBAL control, dimmer, strobe
	10Ch		10-channel: RGBAL control, 16-bit dimmer, strobe, virtual color wheel, color temperature
	12Ch		12-channel: RGBAL control, dimmer, strobe, virtual color wheel, color temperature, auto programs, auto speed, dimmer mode
	13Ch		13-channel: 16-bit RGBAL and dimmer, strobe
	15Ch		15-channel: 16-bit RGBAL and dimmer, strobe, virtual color wheel, color temperature
Virtual Color Wheel	**Virtual Color Wheel**	**R4590-Cal90 Yellow**	Virtual Color Wheel simulates the output of each gel color from Rosco. Refer to the Virtual Color Wheel Chart section for specific values.
		R11-Light Straw	
		R312-Canary	
		R03-Dark BAmber	
		R18-Flame	
		R20-Medium Amber	
		R21-Golden Amber	
		R26-Light Red	

Menu Map (Cont.)

Main Level	Programming Levels			Description
Virtual Color Wheel (cont.)	Virtual Color Wheel (cont.)	R27-Medium Red		Virtual Color Wheel simulates the output of each gel color from Rosco. Refer to the Virtual Color Wheel Chart section for specific values.
		R33-NoColor Pink		
		R337-True Pink		
		R38-Light Rose		
		R41-Salmon		
		R42-Deep Salmon		
		R44-Middle Rose		
		R349-Fisher Fuchsia		
		R54-Special Lavender		
		R64-Light Steel Blue		
		R364-Blue Bell		
		R65-Daylight Blue		
		R80-Primary Blue		
		R81-Urban Blue		
		R82-Surprise Blue		
		R382-Congo Blue		
		R83-Medium Blue		
		R383-Sapphire Blue		
		R90-Dk Yellow Green		
		R91-Primary Green		
		R92-Turquoise		
		R93-Blue Green		
		R393-Emerald Green		
	Color Temperature	2800K		Preset white color temperatures. Emulates a tungsten lamp at the specified color temperature. Refer to the Preset Color Temperature Chart section for specific values.
		3200K		
		3500K		
		4000K		
		4500K		
		5000K		
		5600K		
		6000K		
		6500K		
	Manual Color Mixer	Red	<0–255>	Combine red, green, blue, amber, and lime to make a custom color (0–100%)
		Green		
		Blue		
		Amber		
		Lime		

Menu Map (Cont.)

Main Level	Programming Levels			Description
Auto Show	Auto 1		<1–100>	Selects automatic programs and auto program speed
	Auto 2			
	Auto 3			
	Auto 4			
	Auto 5			
Master/Slave	Master			DMX mode (Master)
	Slave			Slave mode
Dimmer Mode	Off			No dimmer
	Dimmer 1–3			Dimming curves **Dimmer 1** (fast) to **Dimmer 3** (slow)
White Balance	OFF			Uses factory default white setting
	Manual	Red	<125–255>	Sets red LED maximum value
		Green		Sets green LED maximum value
		Blue		Sets blue LED maximum value
LED Frequency	600Hz			Selects the PWM output frequency
	1200Hz			
	2000Hz			
	4000Hz			
	25KHz			
Fan Mode	Auto			Sets the fan to auto mode
	On			Sets the fan to always on
Back Light	On			Display backlight always on
	10S			Turns off display backlight after 10 sec of inactivity
	20S			Turns off display backlight after 20 sec of inactivity
	30S			Turns off display backlight after 30 sec of inactivity
Information	Fixture Hours		<_ _ _ _H>	Shows total product hours
	Version		<V_._>	Shows installed software version
	UID:		_ _ _ _ _ _ _ _ _ _ _ _	Shows product UID

DMX Values

15Ch

Channel	Function	Value	Percent/Setting
1	**Dimmer**	000 ó 255	0–100%
2	**Dimmer Fine**	000 ó 255	0–100%
3	**Red**	000 ó 255	0–100%
4	**Red Fine**	000 ó 255	0–100%
5	**Green**	000 ó 255	0–100%
6	**Green Fine**	000 ó 255	0–100%
7	**Blue**	000 ó 255	0–100%
8	**Blue Fine**	000 ó 255	0–100%
9	**Amber**	000 ó 255	0–100%
10	**Amber Fine**	000 ó 255	0–100%
11	**Lime**	000 ó 255	0–100%
12	**Lime Fine**	000 ó 255	0–100%
13	**Strobe**	000 ó 010 011 ó 255	No function Strobe, slow to fast
14	**Virtual Color Wheel**	000 ó 005 006 ó 013 014 ó 021 022 ó 028 029 ó 035 036 ó 043 044 ó 051 052 ó 059 060 ó 067 068 ó 075 076 ó 083 084 ó 091 092 ó 099 100 ó 107 108 ó 115 116 ó 121 122 ó 130 131 ó 138 139 ó 146 147 ó 154 155 ó 162 163 ó 170 171 ó 178 179 ó 186 187 ó 194 195 ó 202 203 ó 210 211 ó 218 219 ó 226 227 ó 234 235 ó 242 243 ó 250 251 ó 255	No function R4590 - CalColor 90 Yellow R11 - Light Straw R312 - Canary R03 - Dark Bastard Amber R18 - Flame R20 - Medium Amber R21 - Golden Amber R26 - Light Red R27 - Medium Red R33 - No Color Pink R337 - True Pink R38 - Light Rose R41 - Salmon R42 - Deep Salmon R44 - Middle Rose R349 - Fisher Fuchsia R54 - Special Lavender R64 - Light Steel Blue R364 - Blue Bell R65 - Daylight Blue R80 - Primary Blue R81 - Urban Blue R82 - Surprise Blue R382 - Congo Blue R83 - Medium Blue R383 - Sapphire Blue R90 - Dark Yellow Green R91 - Primary Green R92 - Turquoise R93 - Blue Green R393 - Emerald Green No function

DMX Values (Cont.)

15Ch (Cont.)

Channel	Function	Value	Percent/Setting
15	Color Temperature	000 ó 005 006 ó 025 026 ó 050 051 ó 075 076 ó 100 101 ó 125 126 ó 150 151 ó 175 176 ó 200 201 ó 225 226 ó 255	No function 2800K 3200K 3500K 4000K 4500K 5000K 5600K 6000K 6500K No function

13Ch

Channel	Function	Value	Percent/Setting
1	Dimmer	000 ó 255	0–100%
2	Dimmer Fine	000 ó 255	0–100%
3	Red	000 ó 255	0–100%
4	Red Fine	000 ó 255	0–100%
5	Green	000 ó 255	0–100%
6	Green Fine	000 ó 255	0–100%
7	Blue	000 ó 255	0–100%
8	Blue Fine	000 ó 255	0–100%
9	Amber	000 ó 255	0–100%
10	Amber Fine	000 ó 255	0–100%
11	Lime	000 ó 255	0–100%
12	Lime Fine	000 ó 255	0–100%
13	Strobe	000 ó 010 011 ó 255	No function Strobe, slow to fast

12Ch

Channel	Function	Value	Percent/Setting
1	Dimmer	000 ó 255	0–100%
2	Red	000 ó 255	0–100%
3	Green	000 ó 255	0–100%
4	Blue	000 ó 255	0-100%
5	Amber	000 ó 255	0–100%
6	Lime	000 ó 255	0-100%
7	Strobe	000 ó 010 011 ó 255	No function Strobe, slow to fast

DMX Values (Cont.)

12Ch (Cont.)

Channel	Function	Value	Percent/Setting
8	Virtual Color Wheel	000 ó 005	No function
		006 ó 013	R4590 - CalColor 90 Yellow
		014 ó 021	R11 - Light Straw
		022 ó 028	R312 - Canary
		029 ó 035	R03 - Dark Bastard Amber
		036 ó 043	R18 - Flame
		044 ó 051	R20 - Medium Amber
		052 ó 059	R21 - Golden Amber
		060 ó 067	R26 - Light Red
		068 ó 075	R27 - Medium Red
		076 ó 083	R33 - No Color Pink
		084 ó 091	R337 - True Pink
		092 ó 099	R38 - Light Rose
		100 ó 107	R41 - Salmon
		108 ó 115	R42 - Deep Salmon
		116 ó 121	R44 - Middle Rose
		122 ó 130	R349 - Fisher Fuchsia
		131 ó 138	R54 - Special Lavender
		139 ó 146	R64 - Light Steel Blue
		147 ó 154	R364 - Blue Bell
		155 ó 162	R65 - Daylight Blue
		163 ó 170	R80 - Primary Blue
		171 ó 178	R81 - Urban Blue
		179 ó 186	R82 - Surprise Blue
		187 ó 194	R382 - Congo Blue
		195 ó 202	R83 - Medium Blue
		203 ó 210	R383 - Sapphire Blue
		211 ó 218	R90 - Dark Yellow Green
		219 ó 226	R91 - Primary Green
		227 ó 234	R92 - Turquoise
		235 ó 242	R93 - Blue Green
		243 ó 250	R393 - Emerald Green
		251 ó 255	No function
9	Color Temperature	000 ó 005	No function
		006 ó 025	2800K
		026 ó 050	3200K
		051 ó 075	3500K
		076 ó 100	4000K
		101 ó 125	4500K
		126 ó 150	5000K
		151 ó 175	5600K
		176 ó 200	6000K
		201 ó 225	6500K
		226 ó 255	No function

DMX Values (Cont.)

12Ch (Cont.)

Channel	Function	Value	Percent/Setting
10	**Auto Programs**	000 ó 010 011 ó 060 061 ó 110 111 ó 160 161 ó 210 211 ó 255	No function Auto 1 Auto 2 Auto 3 Auto 4 Auto 5
11	**Auto Speed**	000 ó 255	Slow to fast
12	**Dimmer Speed**	000 ó 051 052 ó 101 102 ó 152 153 ó 203 204 ó 255	Preset dimmer speed from display menu Dimmer speed mode off Dimmer speed mode 1 (fastest) Dimmer speed mode 2 Dimmer speed mode 3 (slowest)

10Ch

Channel	Function	Value	Percent/Setting
1	**Dimmer**	000 ó 255	0–100%
2	**Dimmer Fine**	000 ó 255	0–100%
3	**Red**	000 ó 255	0–100%
4	**Green**	000 ó 255	0–100%
5	**Blue**	000 ó 255	0-100%
6	**Amber**	000 ó 255	0–100%
7	**Lime**	000 ó 255	0-100%
8	**Strobe**	000 ó 010 011 ó 255	No function Strobe, slow to fast

DMX Values (Cont.)

10Ch (Cont.)

Channel	Function	Value	Percent/Setting
9	Virtual Color Wheel	000 ó 005	No function
		006 ó 013	R4590 - CalColor 90 Yellow
		014 ó 021	R11 - Light Straw
		022 ó 028	R312 - Canary
		029 ó 035	R03 - Dark Bastard Amber
		036 ó 043	R18 - Flame
		044 ó 051	R20 - Medium Amber
		052 ó 059	R21 - Golden Amber
		060 ó 067	R26 - Light Red
		068 ó 075	R27 - Medium Red
		076 ó 083	R33 - No Color Pink
		084 ó 091	R337 - True Pink
		092 ó 099	R38 - Light Rose
		100 ó 107	R41 - Salmon
		108 ó 115	R42 - Deep Salmon
		116 ó 121	R44 - Middle Rose
		122 ó 130	R349 - Fisher Fuchsia
		131 ó 138	R54 - Special Lavender
		139 ó 146	R64 - Light Steel Blue
		147 ó 154	R364 - Blue Bell
		155 ó 162	R65 - Daylight Blue
		163 ó 170	R80 - Primary Blue
		171 ó 178	R81 - Urban Blue
		179 ó 186	R82 - Surprise Blue
		187 ó 194	R382 - Congo Blue
		195 ó 202	R83 - Medium Blue
		203 ó 210	R383 - Sapphire Blue
		211 ó 218	R90 - Dark Yellow Green
		219 ó 226	R91 - Primary Green
		227 ó 234	R92 - Turquoise
		235 ó 242	R93 - Blue Green
		243 ó 250	R393 - Emerald Green
		251 ó 255	No function
10	Color Temperature	000 ó 005	No function
		006 ó 025	2800K
		026 ó 050	3200K
		051 ó 075	3500K
		076 ó 100	4000K
		101 ó 125	4500K
		126 ó 150	5000K
		151 ó 175	5600K
		176 ó 200	6000K
		201 ó 225	6500K
		226 ó 255	No function

DMX Values (Cont.)

7Ch

Channel	Function	Value	Percent/Setting
1	**Dimmer**	000 ó 255	0–100%
2	**Red**	000 ó 255	0–100%
3	**Green**	000 ó 255	0–100%
4	**Blue**	000 ó 255	0–100%
5	**Amber**	000 ó 255	0–100%
6	**Lime**	000 ó 255	0–100%
7	**Strobe**	000 ó 010 011 ó 255	No function Strobe, slow to fast

5Ch

Channel	Function	Value	Percent/Setting
1	**Red**	000 ó 255	0–100%
2	**Green**	000 ó 255	0–100%
3	**Blue**	000 ó 255	0–100%
4	**Amber**	000 ó 255	0–100%
5	**Lime**	000 ó 255	0-100%

Acerca de Esta Guía

La Guía de Referencia Rápida (GRR) del Ovation E-910FC contiene información básica sobre el producto, como montaje, opciones de menú y valores DMX. Descargue el manual de usuario de www.chauvetprofessional.com para información más detallada.

Exención de Responsabilidad

La información y especificaciones contenidas en esta GRR están sujetas a cambio sin previo aviso.

Notas de Seguridad

- NO abra este producto. No contiene piezas reparables por el usuario.
- NO mire a la fuente de luz cuando el producto esté encendido.
- Para evitar un desgaste innecesario y alargar su vida útil, desconecte complemente el producto de la alimentación, mediante el interruptor o desenchufándolo, durante los periodos en los que no se use.
- Cuidado: cuando transfiera el producto desde ambientes con temperatura extrema (p. ej., del remolque frío de un camión a una sala de baile con calor y humedad), puede formarse condensación en la electrónica interna del producto. Para evitar que se produzca una avería, deje que el producto se aclimate completamente al ambiente antes de conectar la alimentación.
- ¡CUIDADO! La carcasa de este producto está caliente cuando las luces están en funcionamiento.
- Monte este producto en una ubicación con ventilación adecuada, al menos a 20" (50 cm) de superficies adyacentes.
- NO deje ningún material inflamable a menos de 50 cm de este producto mientras esté funcionando o conectado a la alimentación.
- USE un cable de seguridad cuando monte este producto en lo alto.
- NO ponga en funcionamiento este producto en el exterior o en cualquier ubicación en la que el polvo, calor excesivo, agua o humedad puedan afectarlo.
- NO ponga en funcionamiento este producto si sospecha que la carcasa, lentes o cables están dañados.
- NO conecte este producto a un atenuador o reostato.
- Conecte este producto SOLO a un circuito con toma de tierra y protegido.
- Use SOLAMENTE los soportes de colgar/montar o las asas para mover este producto.
- En caso de un problema grave de funcionamiento, deje de usarlo inmediatamente.
- La máxima temperatura ambiente es de 113 °F (45 °C). No haga funcionar este producto a temperaturas más altas.

Contacto

Fuera de EE.UU, Reino Unido, Irlanda, México o Benelux, póngase en contacto con su distribuidor para solicitar asistencia o devolver el producto. Visite www.chauvetprofessional.com para información de contacto.

Qué va Incluido

- Ovation E-910FC
- Cable de Alimentación Neutrik powerCON
- Tarjeta de Garantía
- Guía de Referencia Rápida

Corriente Alterna

Este producto tiene una fuente de alimentación con detección automática que puede funcionar con un rango de tensión de entrada de 100–240 VCA, 50/60 Hz.

Alimentación en Cadena

Puede enlazar hasta 6 productos Ovation E-910FC a 120 V, 11 productos a 208 V o 12 productos a 230 V. Los cables de alimentación en cadena se pueden adquirir por separado.

Enchufe CA

Conexión	Cable (EE.UU)	Cable (Europa)	Color del Tornillo
CA Cargado	Negro	Marrón	Amarillo/Bronce
CA Neutro	Blanco	Azul	Plata
CA Tierra	Verde/Amarillo	Verde/Amarillo	Verde

Para evitar un desgaste innecesario y alargar su vida útil, desconecte complemente el producto de la alimentación, mediante el interruptor o desenchufándolo, durante los periodos en los que no se use.

Sustitución del Fusible

1. Desconecte el producto de la toma de corriente.
2. Con un destornillador de estrella Nº2 desatornille la tapa del portafusibles.
3. Quite el fusible fundido del portafusibles y sustitúyalo con otro del mismo tipo y categoría.
4. Vuelva a atornillar la tapa del portafusibles en su sitio y conecte de nuevo la alimentación.

Enlace DMX

El Ovation E-910FC funcionará con un controlador DMX usando una conexión serie DMX normal. Hay un Manual DMX disponible en www.chauvetprofessional.com.

Conexión DMX

El Ovation E-910FC usa una conexión de datos DMX normal para sus personalidades DMX: **5Ch, 7Ch, 10Ch, 12Ch, 13Ch,** y **15Ch**. Vea el Manual de usuario para conectar y configurar para funcionamiento DMX

Conexión Maestro/Esclavo

El Ovation E-910FC usa la conexión de datos DMX para su modo Maestro/Esclavo Vea el Manual de usuario para conectar y configurar para funcionamiento Maestro/Esclavo.

RDM (gestión remota del dispositivo)

Remote Device Management (gestión remota del dispositivo) o RDM, es un estándar que permite a los dispositivos con capacidad DMX una comunicación bidireccional por un cableado DMX existente. El Ovation E-910FC admite protocolo RDM, que posibilita información para supervisar la temperature y cambiar las opciones del mapa de menú **DMX Address** y **DMX Channel**. Descargue el manual de usuario de www.chauvetprofessional.com para una información más detallada.

Montaje

Antes de montar este producto, lea las Notas de seguridad. Asegúrese de que las abrazaderas de montaje son capaces de soportar el peso del producto. Para nuestra línea Chauvet de abrazaderas de montaje, visite http://trusst.com/products/.

Diagrama de Montaje del Producto

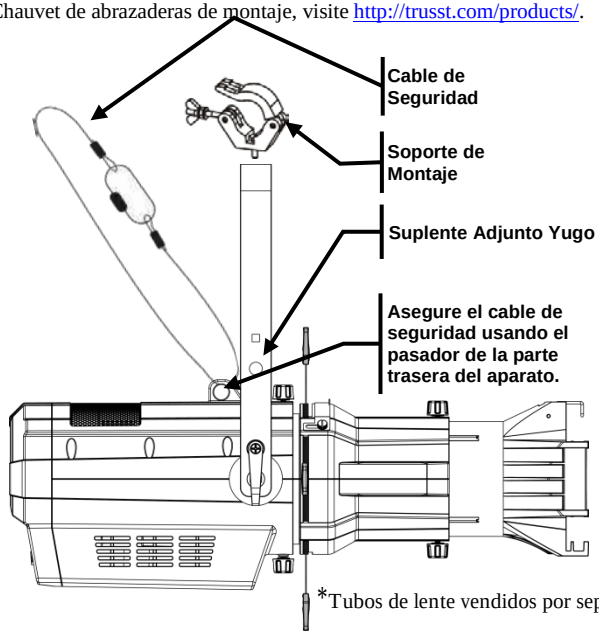

Montaje en Alto

Descripción del Panel de Control

Botón	Función
<MENU>	Sale del menú o función actual
<ENTER>	Habilita el menú actualmente en pantalla o configura el valor seleccionado actualmente dentro de la función seleccionada
<UP>	Navega hacia arriba por la lista de menú y aumenta el valor numérico cuando está en una función
<DOWN>	Navega hacia abajo por la lista de menú y disminuye el valor numérico cuando está en una función

Rueda de Color Virtual (VCW)

El Ovation E-910FC cuenta con una nueva característica llamada Rueda de Color Virtual (VCW). Esta característica está disponible como modo de control independiente para uso manual y también como canal de control en cada una de las personalidades DMX del dispositivo. Más una treintena de colores pre-mezclados basados en los colores de gel más populares de Rosco están disponibles para su utilización, facilitando la programación. Cuando seleccione los colores manualmente en la Rueda de Color Virtual, el número de gel correspondiente aparecerá en la pantalla LED para una selección más cómoda y facilidad de uso.

Estas fórmulas se desarrollaron para que coincida con un 750w lámpara de tungsteno elipsoidal Spot. En el desarrollo de las fórmulas anteriores, el maestro regulador en el Ovation E-910FC se ajustó para que coincida con la salida de gelificado de la fijación de tungsteno. Tenga en cuenta que debido a la eficacia de la fuente de luz, la salida de la rueda de color virtual puede tener un aspecto diferente del equivalente gelificado en una fuente de tungsteno en toda su intensidad. El maestro puede ser necesario ajustar hasta un mínimo de 25% los valores de dimmer para que coincida con el accesorio de tungsteno en los saturar los colores la mayoría.

Tabla de Colores

Valor del Canal DMX	Lectura en Pantalla	Valor Rojo	Valor Verde	Valor Azul	Valor Ámbar	Valor Limón
000 ó 005		000	000	000	000	000
006 ó 013	**R4590-Cal90 Yellow**	233	163	020	123	255
014 ó 021	**R11-Light Straw**	224	158	047	255	231
022 ó 028	**R312-Canary**	180	060	000	245	255
029 ó 035	**R03-Dark BAmber**	245	107	081	255	213
036 ó 043	**R18-Flame**	230	130	062	255	155
044 ó 051	**R20-Medium Amber**	255	000	025	255	194
052 ó 059	**R21-Golden Amber**	255	000	024	255	150
060 ó 067	**R26-Light Red**	255	037	027	030	038
068 ó 075	**R27-Medium Red**	255	004	017	000	000
076 ó 083	**R33-NoColor Pink**	238	135	129	255	255
084 ó 091	**R337-True Pink**	255	131	120	255	195
092 ó 099	**R38-Light Rose**	250	165	123	255	210
100 ó 107	**R41-Salmon**	255	000	041	195	055
108 ó 115	**R42-Deep Salmon**	255	000	045	120	030
116 ó 121	**R44-Middle Rose**	255	050	115	255	115
122 ó 130	**R349-Fisher Fuchsia**	255	035	117	000	000
131 ó 138	**R54-Special Lavender**	127	122	142	251	255
139 ó 146	**R64-Light Steel Blue**	000	255	197	100	255
147 ó 154	**R364-Blue Bell**	158	255	189	000	255
155 ó 162	**R65-Daylight Blue**	000	255	180	000	243
163 ó 170	**R80-Primary Blue**	043	255	210	043	036
171 ó 178	**R81-Urban Blue**	000	255	218	000	181
179 ó 186	**R82-Surprise Blue**	000	210	206	000	118
187 ó 194	**R382-Congo Blue**	065	000	210	040	055
195 ó 202	**R83-Medium Blue**	000	203	230	000	040
203 ó 210	**R383-Sapphire Blue**	040	199	240	000	045
211 ó 218	**R90-Dk Yellow Green**	027	255	028	016	104
219 ó 226	**R91-Primary Green**	049	255	055	120	090
227 ó 234	**R92-Turquoise**	060	230	109	000	245
235 ó 242	**R93-Blue Green**	020	240	126	036	255
243 ó 250	**R393-Emerald Green**	000	255	079	030	053
251 ó 255		000	000	000	000	000

Nota: Los colores listados son interpretaciones simuladas de la emisión de color generada en comparación con otros productos incandescentes similares. Chauvet no garantiza la exactitud del color emitido.

Gráfico de temperaturas de color predefinidas

Valor del Canal DMX	Lectura en Pantalla	Valor Rojo	Valor Verde	Valor Azul	Valor Ámbar	Valor Limón
000 ó 005		000	000	000	000	000
006 ó 025	**2800K**	255	199	107	253	255
026 ó 050	**3200K**	253	247	129	255	255
051 ó 075	**3500K**	234	255	141	253	255
076 ó 100	**4000K**	204	255	156	243	255
101 ó 125	**4500K**	181	248	166	224	255
126 ó 150	**5000K**	160	255	180	241	255
151 ó 175	**5600K**	138	255	191	241	255
176 ó 200	**6000K**	147	255	193	203	255
201 ó 225	**6500K**	142	251	197	187	255
226 ó 255		000	000	000	000	000

Nota: Las temperaturas de color que aparecen arriba son interpretaciones simuladas de la emisión de color producida cuando se compara con una lámpara de tungsteno a la temperatura de color especificada. Chauvet no garantiza la exactitud del color emitido.

Mapa de Menú

Nivel Principal	Niveles de Programación		Descripción
DMX Address	**<001–512>**		Selecciona la dirección DMX de inicio
DMX Channel	**5Ch**		5-canales: control RVAAL
	7Ch		7-canales: control RVAAL, atenuador, estroboscopio
	10Ch		10-canales: control RVAAL, atenuador, fino atenuador, estroboscopio, VCW, temperatura de color
	12Ch		12-canales: control RVAAL, atenuador, estroboscopio, VCW, temperatura de color, programas automática, velocidad automática, velocidad atenuador
	13Ch		13-canales: control RVAAL, 16-bit-control RVAAL, atenuador, fino atenuador, estroboscopio
	15Ch		15-canales: control RVAAL, 16-bit-control RVAAL, atenuador, fino atenuador, estroboscopio, VCW, temperatura de color
Virtual Color Wheel	**Virtual Color Wheel**	**R4590-Cal90 Yellow**	Rueda de Color Virtual (VCW) simula la emisión de cada gel de color de Rosco. Consulte la sección Tabla de Colores para ver los valores específicos.
		R11-Light Straw	
		R312-Canary	
		R03-Dark BAmber	
		R18-Flame	
		R20-Medium Amber	
		R21-Golden Amber	
		R26-Light Red	

Mapa de Menú (Cont.)

Nivel Principal	Niveles de Programación			Descripción
Virtual Color Wheel (cont.)	**Virtual Color Wheel** (cont.)	**R27-Medium Red**		Rueda de Color Virtual (VCW) simula la emisión de cada gel de color de Rosco. Consulte la sección Tabla de Colores para ver los valores específicos.
		R33-NoColor Pink		
		R337-True Pink		
		R38-Light Rose		
		R41-Salmon		
		R42-Deep Salmon		
		R44-Middle Rose		
		R349-Fisher Fuchsia		
		R54-Special Lavender		
		R64-Light Steel Blue		
		R364-Blue Bell		
		R65-Daylight Blue		
		R80-Primary Blue		
		R81-Urban Blue		
		R82-Surprise Blue		
		R382-Congo Blue		
		R83-Medium Blue		
		R383-Sapphire Blue		
		R90-Dk Yellow Green		
		R91-Primary Green		
		R92-Turquoise		
		R93-Blue Green		
		R393-Emerald Green		
	Color Temperature	**2800K**		Temperaturas de color blanco preconfiguradas Emula una lámpara de tungsteno a la temperatura de color especificada. Consulte el apartado Gráfico de temperaturas de color predefinidas para ver valores concretos.
		3200K		
		3500K		
		4000K		
		4500K		
		5000K		
		5600K		
		6000K		
		6500K		
	Manual Color Mixer	**Red**	**<0–255>**	Combina rojo, verde, azul, ámbar y lime para generar un color personalizado (0–100%)
		Green		
		Blue		
		Amber		
		Lime		

Mapa de Menú (Cont.)

Nivel Principal	Niveles de Programación			Descripción
Auto Show	**Auto 1**	**<1–100>**		Selecciona programas automáticos y velocidad de programas automáticos
	Auto 2			
	Auto 3			
	Auto 4			
	Auto 5			
Master/Slave	**Master**			Recibe señales DMX del controlador DMX
	Slave			Recibe señales del maestro
Dimmer Mode	**Off**			Curvas de atenuador rápido (**Dimmer1**) a lento (**Dimmer3**) o sin atenuador (**Off**)
	Dimmer 1–3			
White Balance	**OFF**			Utiliza la configuración de blanco predeterminada de fábrica
	Manual	**Red**	**<125–255>**	Establece el valor máximo de LED rojo
		Green		Establece el valor máximo de LED verde
		Blue		Establece el valor máximo de LED azul
LED Frequency	**600Hz**			Selecciona la frecuencia de emisión PWM
	1200Hz			
	2000Hz			
	4000Hz			
	25KHz			
Fan Mode	**Auto**			Equilibra la refrigeración del LED usando los ventiladores y el nivel de potencia
	On			Mantiene la refrigeración del LED usando los ventiladores permitiendo plena potencia

Mapa de Menú (Cont.)

Nivel Principal	Niveles de Programación		Descripción
Back Light	On		Retro-iluminación de la pantalla siempre activa
	10S		Retro-iluminación de la pantalla se apaga después de 10 segundos de inactividad
	20S		Retro-iluminación de la pantalla se apaga después de 20 segundos de inactividad
	30S		Retro-iluminación de la pantalla se apaga después de 30 segundos de inactividad
Information	Fixture Hours	<_ _ _ _H>	Muestra el nombre total de las horas del producto
	Version	<V_._>	Muestra instalada la versión de software
	UID:	_ _ _ _ _ _ _ _ _ _ _ _	Muestra actual UID #

Valores DMX

15Ch

Canal	Función	Valor	Porcentaje/Configuración
1	**Atenuador**	000 ó 255	0–100%
2	**Atenuador fino**	000 ó 255	0–100%
3	**Rojo**	000 ó 255	0–100%
4	**Rojo nítido**	000 ó 255	0–100%
5	**Verde**	000 ó 255	0–100%
6	**Verde nítido**	000 ó 255	0–100%
7	**Azul**	000 ó 255	0–100%
8	**Azul nítido**	000 ó 255	0–100%
9	**Ámbar**	000 ó 255	0–100%
10	**Ámbar nítido**	000 ó 255	0–100%
11	**Limón**	000 ó 255	0–100%
12	**Limón nítido**	000 ó 255	0–100%
13	**Estroboscopio**	000 ó 010 011 ó 255	Sin función Lento a rápido
14	**Rueda de Color Virtual (VCW)**	000 ó 005 006 ó 013 014 ó 021 022 ó 028 029 ó 035 036 ó 043 044 ó 051 052 ó 059 060 ó 067 068 ó 075 076 ó 083 084 ó 091 092 ó 099 100 ó 107 108 ó 115 116 ó 121 122 ó 130 131 ó 138 139 ó 146 147 ó 154 155 ó 162 163 ó 170 171 ó 178 179 ó 186 187 ó 194 195 ó 202 203 ó 210 211 ó 218 219 ó 226 227 ó 234 235 ó 242 243 ó 250 251 ó 255	Sin función R4590 - CalColor 90 Yellow R11 - Light Straw R312 - Canary R03 - Dark Bastard Amber R18 - Flame R20 - Medium Amber R21 - Golden Amber R26 - Light Red R27 - Medium Red R33 - No Color Pink R337 - True Pink R38 - Light Rose R41 - Salmon R42 - Deep Salmon R44 - Middle Rose R349 - Fisher Fuchsia R54 - Special Lavender R64 - Light Steel Blue R364 - Blue Bell R65 - Daylight Blue R80 - Primary Blue R81 - Urban Blue R82 - Surprise Blue R382 - Congo Blue R83 - Medium Blue R383 - Sapphire Blue R90 - Dark Yellow Green R91 - Primary Green R92 - Turquoise R93 - Blue Green R393 - Emerald Green Sin función

Valores DMX (Cont.)

15Ch (Cont.)

Canal	Función	Valor	Porcentaje/Configuración
15	**Temperatura de Color**	000 ó 005 006 ó 025 026 ó 050 051 ó 075 076 ó 100 101 ó 125 126 ó 150 151 ó 175 176 ó 200 201 ó 225 226 ó 255	Sin función 2800K 3200K 3500K 4000K 4500K 5000K 5600K 6000K 6500K Sin función

13Ch

Canal	Función	Valor	Porcentaje/Configuración
1	**Atenuador**	000 ó 255	0–100%
2	**Atenuador fino**	000 ó 255	0–100%
3	**Rojo**	000 ó 255	0–100%
4	**Rojo nítido**	000 ó 255	0–100%
5	**Verde**	000 ó 255	0–100%
6	**Verde nítido**	000 ó 255	0–100%
7	**Azul**	000 ó 255	0–100%
8	**Azul nítido**	000 ó 255	0–100%
9	**Ámbar**	000 ó 255	0–100%
10	**Ámbar nítido**	000 ó 255	0–100%
11	**Limón**	000 ó 255	0–100%
12	**Limón nítido**	000 ó 255	0–100%
13	**Estroboscopio**	000 ó 010 011 ó 255	Sin función Lento a rápido

12Ch

Canal	Función	Valor	Porcentaje/Configuración
1	**Atenuador**	000 ó 255	0–100%
2	**Rojo**	000 ó 255	0–100%
3	**Verde**	000 ó 255	0–100%
4	**Azul**	000 ó 255	0-100%
5	**Ámbar**	000 ó 255	0–100%
6	**Limón**	000 ó 255	0-100%
7	**Estroboscopio**	000 ó 010 011 ó 255	Sin función Lento a rápido

Valores DMX (Cont.)

12Ch (Cont.)

Canal	Función	Valor	Porcentaje/Configuración
8	**Rueda de Color Virtual (VCW)**	000 ó 005	Sin función
		006 ó 013	R4590 - CalColor 90 Yellow
		014 ó 021	R11 - Light Straw
		022 ó 028	R312 - Canary
		029 ó 035	R03 - Dark Bastard Amber
		036 ó 043	R18 - Flame
		044 ó 051	R20 - Medium Amber
		052 ó 059	R21 - Golden Amber
		060 ó 067	R26 - Light Red
		068 ó 075	R27 - Medium Red
		076 ó 083	R33 - No Color Pink
		084 ó 091	R337 - True Pink
		092 ó 099	R38 - Light Rose
		100 ó 107	R41 - Salmon
		108 ó 115	R42 - Deep Salmon
		116 ó 121	R44 - Middle Rose
		122 ó 130	R349 - Fisher Fuchsia
		131 ó 138	R54 - Special Lavender
		139 ó 146	R64 - Light Steel Blue
		147 ó 154	R364 - Blue Bell
		155 ó 162	R65 - Daylight Blue
		163 ó 170	R80 - Primary Blue
		171 ó 178	R81 - Urban Blue
		179 ó 186	R82 - Surprise Blue
		187 ó 194	R382 - Congo Blue
		195 ó 202	R83 - Medium Blue
		203 ó 210	R383 - Sapphire Blue
		211 ó 218	R90 - Dark Yellow Green
		219 ó 226	R91 - Primary Green
		227 ó 234	R92 - Turquoise
		235 ó 242	R93 - Blue Green
		243 ó 250	R393 - Emerald Green
		251 ó 255	Sin función
9	**Temperatura de Color**	000 ó 005	Sin función
		006 ó 025	2800K
		026 ó 050	3200K
		051 ó 075	3500K
		076 ó 100	4000K
		101 ó 125	4500K
		126 ó 150	5000K
		151 ó 175	5600K
		176 ó 200	6000K
		201 ó 225	6500K
		226 ó 255	Sin función

Valores DMX (Cont.)

12Ch (Cont.)

Canal	Función	Valor	Porcentaje/Configuración
10	**Programas Automática**	000 ó 010 011 ó 060 061 ó 110 111 ó 160 161 ó 210 211 ó 255	Sin función Auto 1 Auto 2 Auto 3 Auto 4 Auto 5
11	**Velocidad Automática**	000 ó 255	Lento a rápido
12	**Velocidad Atenuador**	000 ó 051 052 ó 101 102 ó 152 153 ó 203 204 ó 255	Pre configura la velocidad del atenuador desde la pantalla de menú Atenuador lineal Curva de atenuación no-lineal 1 (la más rápida) Curva de atenuación no-lineal 2 Curva de atenuación no-lineal 3

10Ch

Canal	Función	Valor	Porcentaje/Configuración
1	**Atenuador**	000 ó 255	0–100%
2	**Atenuador fino**	000 ó 255	0–100%
3	**Rojo**	000 ó 255	0–100%
4	**Verde**	000 ó 255	0–100%
5	**Azul**	000 ó 255	0-100%
6	**Ámbar**	000 ó 255	0–100%
7	**Limón**	000 ó 255	0-100%
8	**Estroboscopio**	000 ó 010 011 ó 255	Sin función Lento a rápido

Valores DMX (Cont.)

10Ch (Cont.)

Canal	Función	Valor	Porcentaje/Configuración
9	**Rueda de Color Virtual (VCW)**	000 ó 005	Sin función
		006 ó 013	R4590 - CalColor 90 Yellow
		014 ó 021	R11 - Light Straw
		022 ó 028	R312 - Canary
		029 ó 035	R03 - Dark Bastard Amber
		036 ó 043	R18 - Flame
		044 ó 051	R20 - Medium Amber
		052 ó 059	R21 - Golden Amber
		060 ó 067	R26 - Light Red
		068 ó 075	R27 - Medium Red
		076 ó 083	R33 - No Color Pink
		084 ó 091	R337 - True Pink
		092 ó 099	R38 - Light Rose
		100 ó 107	R41 - Salmon
		108 ó 115	R42 - Deep Salmon
		116 ó 121	R44 - Middle Rose
		122 ó 130	R349 - Fisher Fuchsia
		131 ó 138	R54 - Special Lavender
		139 ó 146	R64 - Light Steel Blue
		147 ó 154	R364 - Blue Bell
		155 ó 162	R65 - Daylight Blue
		163 ó 170	R80 - Primary Blue
		171 ó 178	R81 - Urban Blue
		179 ó 186	R82 - Surprise Blue
		187 ó 194	R382 - Congo Blue
		195 ó 202	R83 - Medium Blue
		203 ó 210	R383 - Sapphire Blue
		211 ó 218	R90 - Dark Yellow Green
		219 ó 226	R91 - Primary Green
		227 ó 234	R92 - Turquoise
		235 ó 242	R93 - Blue Green
		243 ó 250	R393 - Emerald Green
		251 ó 255	Sin función
10	**Temperatura de Color**	000 ó 005	Sin función
		006 ó 025	2800K
		026 ó 050	3200K
		051 ó 075	3500K
		076 ó 100	4000K
		101 ó 125	4500K
		126 ó 150	5000K
		151 ó 175	5600K
		176 ó 200	6000K
		201 ó 225	6500K
		226 ó 255	Sin función

Valores DMX (Cont.)

7Ch

Canal	Función	Valor	Porcentaje/Configuración
1	**Atenuador**	000 ó 255	0–100%
2	**Rojo**	000 ó 255	0–100%
3	**Verde**	000 ó 255	0–100%
4	**Azul**	000 ó 255	0–100%
5	**Ámbar**	000 ó 255	0–100%
6	**Limón**	000 ó 255	0–100%
7	**Estroboscopio**	000 ó 010 011 ó 255	Sin función Lento a rápido

5Ch

Canal	Función	Valor	Porcentaje/Configuración
1	**Rojo**	000 ó 255	0–100%
2	**Verde**	000 ó 255	0–100%
3	**Azul**	000 ó 255	0–100%
4	**Ámbar**	000 ó 255	0–100%
5	**Limón**	000 ó 255	0-100%

À Propos de ce Manuel

Le Manuel de Référence (MR) Ovation E-910FC reprend des informations de base sur ce produit notamment en matière de connexions, montage, options de menu et valeurs DMX. Téléchargez le manuel d'utilisation sur www.chauvetprofessional.com pour de plus amples informations.

Clause de Non-Responsabilité

Les informations et caractéristiques contenues dans ce manuel sont sujettes à changement sans préavis.

Consignes de Sécurité

- N’ouvrez PAS ce produit. Il ne contient aucun composant susceptible d’être réparé par l’utilisateur.
- Ne regardez PAS la source lumineuse lorsque le produit fonctionne.
- Durant les périodes de non-utilisation, pour éviter tout usure inutile et pour prolonger la durée de vie, déconnectez-entièrement l'appareil en le débranchant de l'alimentation électrique ou en coupant le disjoncteur.
- ATTENTION: Lorsque l'appareil est transféré d'un environnement à température extrême à un autre (par exemple d'un camion froid vers une salle de bal chaude et humide), de la condensation peut se former sur les composants électriques internes. Pour éviter de causer des dommages, laissez l'appareil s'acclimater entièrement au milieu environnant avant de le mettre sous tension.
- ATTENTION: le boîtier de ce produit est brûlant lors du fonctionnement.
- Montez toujours ce produit dans en endroit bien ventilé, à au moins, 20 pouces (50 cm) des surfaces adjacentes.
- Ne laissez AUCUNE source inflammable dans un rayon de 50 cm du produit lorsque celui-ci fonctionne.
- Utilisez TOUJOURS un câble de sécurité lorsque vous montez ce produit en hauteur.
- N’utilisez PAS ce produit en extérieur ou tout autre endroit où de la poussière, une chaleur excessive, de l'eau ou de l'humidité pour en affecter le fonctionnement.
- N’utilisez PAS ce produit si le boîtier, les lentilles ou les câbles vous semblent endommagés.
- Ne connectez PAS ce produit ni à un gradateur ni à un rhéostat.
- Connectez UNIQUEMENT ce produit à un circuit protégé et relié à la terre.
- Transportez/Suspendez ce produit UNIQUEMENT au moyen de la poignée ou lyre de susopension dont il est doté.
- En cas de sérieux problèmes de fonctionnement, arrêtez le système immédiatement.
- La température ambiante maximale supportée par ce produit est de 113 °F (45 °C). Ne le faites pas fonctionner à des températures plus élevées.

Contact

En dehors des États-Unis, du Royaume-Uni et de l’Irlande, du Mexique, ou de Benelux contactez votre fournisseur si vous avez besoin d'assistance ou de retourner votre produit. Consultez le site www.chauvetprofessional.com pour trouver nos coordonnées.

Ce qui est Inclus

- Un Ovation E-910FC
- Un Cordon d'Alimentation Neutrik powerCON
- Une fiche de Garantie
- Un Manuel de Référence

Alimentation CA

Ce produit est doté d'une alimentation universelle prenant en charge toute tension d'entrée comprise entre 100 et 240 VCA, 50/60 Hz.

Connexion Électrique

Vous pouvez connecter jusqu'à 6 Ovation E-910FC à 120 V, 11 unités à 208 V ou 12 unités à 230 V. Vous pouvez vous procurer séparément des cordons d'alimentation.

Prise CA

Connexion	Câble (États-Unis)	Câble (Europe)	Couleur de la Vis
Conducteur CA	Noir	Marron	Jaune/Cuivré
Neutre CA	Blanc	Bleu	Argenté
Terre CA	Vert/Jaune	Vert/Jaune	Vert

Durant les périodes de non-utilisation, pour éviter tout usure inutile et pour prolonger la durée de vie, déconnectez-entièrement l'appareil en le débranchant de l'alimentation électrique ou en coupant le disjoncteur.

Remplacement du Fusible

1. Débranchez l'appareil de la prise.
2. À l'aide d'un tournevis Philips à tête n° 2, dévissez le couvercle du porte-fusible.
3. Remplacez le fusible obsolète par un fusible neuf équivalent
4. Revissez le couvercle du porte-fusible et rebranchez l'unité.

Raccordement DMX

Le Ovation E-910FC fonctionnera avec un jeu d'orgues DMX au moyen de connexions DMX en série standard. Une introduction au DMX est à votre disposition sur www.chauvetprofessional.com.

Connexion DMX

Le Ovation E-910FC utilise une connexion de données DMX standard pour ses personnalités DMX: **5Ch, 7Ch, 10Ch, 12Ch, 13Ch,** et **15Ch**. Consultez le manuel d'utilisation pour connecter et configurer le système DMX.

Connexion Maître/Esclave

Le Ovation E-910FC utilise une connexion de données DMX pour son mode Maître/Esclave. Consultez le Manuel d'Utilisation pour connecter et configurer le mode de fonctionnement Maître/Esclave.

RDM (Gestion des périphériques à distance)

Le protocole RDM (gestion des périphériques à distance) est un standard pour la communication bidirectionnelle des appareils dotés de fonctions DMX dans un câblage DMX existant. Le Ovation E-910FC supporte le protocole RDM permettant un retour d'information pour la surveillance de la temperature et des changements des options de menu **DMX Address** et **DMX Channel**. Veuillez télécharger le manuel de l'utilisateur à partir du site internet www.chauvetprofessional.com pour plus de détails.

Installation

Avant de monter cet appareil, lisez et assimilez les Consignes de Sécurité. Veillez à ce que les fixations sont capables de supporter le poids de l'unité. Découvrez notre gamme de fixations Chauvet sur http://trusst.com/products/.

Schéma de Montage de l'appareil

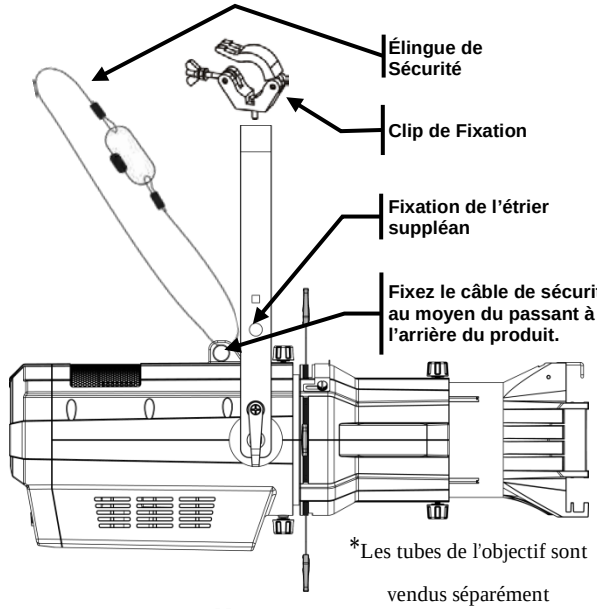

Montage en Hauteur

Description du Tableau de Commandes

Bouton	Fonction
<MENU>	Permet la sortie du menu ou de la fonction en cours
<ENTER>	Permet l'affichage du menu en cours ou permet de configurer la valeur en cours dans la fonction sélectionnée
<UP>	Permet de parcourir les listes de menu vers le haut, dans une fonction permet d'augmenter les valeurs numériques.
<DOWN>	Permet de parcourir les listes de menu vers le bas, dans une fonction permet de diminuer les valeurs numériques.

Roue de Couleurs Virtuelles (VCW)

L'Ovation E-910FC comprend une toute nouvelle fonctionnalité appelée la Roue de Couleurs Virtuelles (VCW). Elle est disponible en mode de commande autonome en usage manuel et également en canal de commande dans chacune des personnalités DMX de l'unité. Plus de 30 couleurs pré-mélangées, sur base des gélatines de couleur de Rosco les plus populaires, sont prêtes à être appelées afin de vous faciliter la programmation. Sur la roue de couleurs virtuelles, en sélection manuelle des couleurs, le numéro de la gélatine répertoriée s'affichera sur l'écran LED, pour une sélection et une utilisation des plus faciles.

Ces formules ont été développées pour correspondre à un luminaire 750w Tungsten Ellipsoïdale Spot. Lors de l'élaboration des formules ci-dessus, le maître gradateur sur le Ovation E-910FC a été ajustée pour correspondre à la sortie de l'appareil gélifié tungstène. S'il vous plaît noter qu'en raison de l'efficacité de la source de lumière, la sortie de la roue de couleur virtuel peut être différent de l'équivalent gélifiée sur une source de tungstène à pleine intensité. Le maître des valeurs de gradation peut avoir besoin d'être ajusté pour aussi peu que 25% pour correspondre à l'appareil de tungstène dans la plupart des saturer les couleurs.

Gamme de Couleurs

Valeurs des Canaux DMX	Affichage à l'Écran	Valeur Rouge	Valeur Vert	Valeur Bleu	Valeur Ambre	Valeur Lime
000 ó 005		000	000	000	000	000
006 ó 013	**R4590-Cal90 Yellow**	233	163	020	123	255
014 ó 021	**R11-Light Straw**	224	158	047	255	231
022 ó 028	**R312-Canary**	180	060	000	245	255
029 ó 035	**R03-Dark BAmber**	245	107	081	255	213
036 ó 043	**R18-Flame**	230	130	062	255	155
044 ó 051	**R20-Medium Amber**	255	000	025	255	194
052 ó 059	**R21-Golden Amber**	255	000	024	255	150
060 ó 067	**R26-Light Red**	255	037	027	030	038
068 ó 075	**R27-Medium Red**	255	004	017	000	000
076 ó 083	**R33-NoColor Pink**	238	135	129	255	255
084 ó 091	**R337-True Pink**	255	131	120	255	195
092 ó 099	**R38-Light Rose**	250	165	123	255	210
100 ó 107	**R41-Salmon**	255	000	041	195	055
108 ó 115	**R42-Deep Salmon**	255	000	045	120	030
116 ó 121	**R44-Middle Rose**	255	050	115	255	115
122 ó 130	**R349-Fisher Fuchsia**	255	035	117	000	000
131 ó 138	**R54-Special Lavender**	127	122	142	251	255
139 ó 146	**R64-Light Steel Blue**	000	255	197	100	255
147 ó 154	**R364-Blue Bell**	158	255	189	000	255
155 ó 162	**R65-Daylight Blue**	000	255	180	000	243
163 ó 170	**R80-Primary Blue**	043	255	210	043	036
171 ó 178	**R81-Urban Blue**	000	255	218	000	181
179 ó 186	**R82-Surprise Blue**	000	210	206	000	118
187 ó 194	**R382-Congo Blue**	065	000	210	040	055
195 ó 202	**R83-Medium Blue**	000	203	230	000	040
203 ó 210	**R383-Sapphire Blue**	040	199	240	000	045
211 ó 218	**R90-Dk Yellow Green**	027	255	028	016	104
219 ó 226	**R91-Primary Green**	049	255	055	120	090
227 ó 234	**R92-Turquoise**	060	230	109	000	245
235 ó 242	**R93-Blue Green**	020	240	126	036	255
243 ó 250	**R393-Emerald Green**	000	255	079	030	053
251 ó 255		000	000	000	000	000

Remarque : Les couleurs ci-dessus sont des rendus simulés de couleurs produits sur base des couleurs émises par les appareils à incandescence. Chauvet ne peut garantir l'exactitude du rendu d'une couleur.

Graphique des températures de couleur prédéfinies

Valeurs des Canaux DMX	Affichage à l'Écran	Valeur Rouge	Valeur Vert	Valeur Bleu	Valeur Ambre	Valeur Lime
000 ó 005		000	000	000	000	000
006 ó 025	**2800K**	255	199	107	253	255
026 ó 050	**3200K**	253	247	129	255	255
051 ó 075	**3500K**	234	255	141	253	255
076 ó 100	**4000K**	204	255	156	243	255
101 ó 125	**4500K**	181	248	166	224	255
126 ó 150	**5000K**	160	255	180	241	255
151 ó 175	**5600K**	138	255	191	241	255
176 ó 200	**6000K**	147	255	193	203	255
201 ó 225	**6500K**	142	251	197	187	255
226 ó 255		000	000	000	000	000

Remarque : Les températures de couleur ci-dessus sont des rendus simulés de la sortie de couleur effectivement générée par comparaison avec une lampe tungstène à la température de couleur spécifiée. Chauvet ne donne aucune garantie sur la précision de la sortie de couleur.

Tableau de Menu

Niveau Principal	Niveaux de Programmation		Description
DMX Address	**<001–512>**		Sélectionne l'adresse DMX de départ
DMX Channel	**5Ch**		5- canaux: RVBAL control
	7Ch		7- canaux: RVBAL control, gradateur, stroboscope
	10Ch		10- canaux: RVBAL control, gradateur, gradateur fin, stroboscope, VCW, and Température de la Couleur
	12Ch		12- canaux: RVBAL, gradateur, stroboscope, macro de couleurs, effet d'anneau, vitesse gradateur, vitesse auto, VCW
	13Ch		13- canaux: 16-bit RVBAL control, gradateur, gradateur fin, stroboscope
	15Ch		15- canaux: RVBAL control, gradateur, gradateur fin, stroboscope, VCW, and température de la couleur
Virtual Color Wheel	**Virtual Color Wheel**	**R4590-Cal90 Yellow**	Roue de Couleurs Virtuelles (VCW) simule le rendu des gélatines de couleur de Rosco. Consultez la section Gamme de Couleurs pour en connaître les valeurs spécifiques.
		R11-Light Straw	
		R312-Canary	
		R03-Dark BAmber	
		R18-Flame	
		R20-Medium Amber	
		R21-Golden Amber	
		R26-Light Red	

Tableu de Menu (Suite)

Niveau Principal	Niveaux de Programmation			Description
Virtual Color Wheel (Suite)	Virtual Color Wheel (Suite)	R27-Medium Red		Roue de Couleurs Virtuelles (VCW) simule le rendu des gélatines de couleur de Rosco. Consultez la section Gamme de Couleurs pour en connaître les valeurs spécifiques.
		R33-NoColor Pink		
		R337-True Pink		
		R38-Light Rose		
		R41-Salmon		
		R42-Deep Salmon		
		R44-Middle Rose		
		R349-Fisher Fuchsia		
		R54-Special Lavender		
		R64-Light Steel Blue		
		R364-Blue Bell		
		R65-Daylight Blue		
		R80-Primary Blue		
		R81-Urban Blue		
		R82-Surprise Blue		
		R382-Congo Blue		
		R83-Medium Blue		
		R383-Sapphire Blue		
		R90-Dk Yellow Green		
		R91-Primary Green		
		R92-Turquoise		
		R93-Blue Green		
		R393-Emerald Green		
	Color Temperature	2800K		Températures de couleur de blanc prédéfinies. Simule une lampe tungstène à la température de couleur spécifiée. Référez vous à la section Graphique des températures de couleur prédéfinies pour les valeurs spécifiques.
		3200K		
		3500K		
		4000K		
		4500K		
		5000K		
		5600K		
		6000K		
		6500K		
	Manual Color Mixer	Red	<0–255>	Combine les couleurs rouge, vert, bleu, ambre et lime pour un résultat personnalisé (0–100%)
		Green		
		Blue		
		Amber		
		Lime		

Tableu de Menu (Suite)

Niveau Principal	Niveaux de Programmation			Description
Auto Show	**Auto 1**	**<1–100>**		Sélectionne les programmes automatiques et vitesse auto
	Auto 2			
	Auto 3			
	Auto 4			
	Auto 5			
Master/Slave	**Master**			Reçiot les signaux DMX du contrôleur DMX
	Slave			Reçoit les signaux DMX du maître
Dimmer Mode	**Off**			Courbes de gradation rapide (**Dimmer1**) à lent (**Dimmer3**) ou pas de gradateur (**Off**)
	Dimmer 1–3			
White Balance	**OFF**			Utilise le paramétrage de blanc définit en usine
	Manual	**Red**	**<125–255>**	Définit la valeur maximale de LED rouge
		Green		Définit la valeur maximale de LED verte
		Blue		Définit la valeur maximale de LED bleue
LED Frequency	**600Hz**			Permet de sélectionner la fréquence de sortie MLI,
	1200Hz			
	2000Hz			
	4000Hz			
	25KHz			
Fan Mode	**Auto**			Équilibre le refroidissement des LED entre le niveau de puissance de rendu et l'utilisation des ventilateurs
	On			Maintient le refroidissement des LED en utilisant les ventilateurs, permettant ainsi un niveau de puissance de rendu maximal

Tableu de Menu (Suite)

Niveau Principal	Niveaux de Programmation		Description
Back Light	On		Affichage rétro-éclairage toujours active
	10S		Désactive l'affichage rétro-éclairage après 10 secondes d'inactivité
	20S		Désactive l'affichage rétro-éclairage après 20 secondes d'inactivité
	30S		Désactive l'affichage rétro-éclairage après 30 secondes d'inactivité
Information	Fixture Hours	<_ _ _ _H>	Affiche le nombre total des heures du produit
	Version	<V_._>	Affiche la version du logiciel installée.
	UID:	_ _ _ _ _ _ _ _ _ _ _ _	Affiche UID actuel #

Valeurs DMX

15Ch

Canal	Fonction	Valeur	Pourcentage/Configuration
1	**Gradateur**	000 ó 255	0–100%
2	**Gradateur Fin**	000 ó 255	0–100%
3	**Rouge**	000 ó 255	0–100%
4	**Rouge Fin**	000 ó 255	0–100%
5	**Vert**	000 ó 255	0–100%
6	**Vert Fin**	000 ó 255	0–100%
7	**Bleu**	000 ó 255	0–100%
8	**Bleu Fin**	000 ó 255	0–100%
9	**Ambre**	000 ó 255	0–100%
10	**Ambre Fin**	000 ó 255	0–100%
11	**Lime**	000 ó 255	0–100%
12	**Lime Fin**	000 ó 255	0–100%
13	**Stroboscope**	000 ó 010 011 ó 255	Pas de fonction Lent à rapide
14	**Roue de Couleurs Virtuelles**	000 ó 005 006 ó 013 014 ó 021 022 ó 028 029 ó 035 036 ó 043 044 ó 051 052 ó 059 060 ó 067 068 ó 075 076 ó 083 084 ó 091 092 ó 099 100 ó 107 108 ó 115 116 ó 121 122 ó 130 131 ó 138 139 ó 146 147 ó 154 155 ó 162 163 ó 170 171 ó 178 179 ó 186 187 ó 194 195 ó 202 203 ó 210 211 ó 218 219 ó 226 227 ó 234 235 ó 242 243 ó 250 251 ó 255	Pas de fonction R4590 - CalColor 90 Yellow R11 - Light Straw R312 - Canary R03 - Dark Bastard Amber R18 - Flame R20 - Medium Amber R21 - Golden Amber R26 - Light Red R27 - Medium Red R33 - No Color Pink R337 - True Pink R38 - Light Rose R41 - Salmon R42 - Deep Salmon R44 - Middle Rose R349 - Fisher Fuchsia R54 - Special Lavender R64 - Light Steel Blue R364 - Blue Bell R65 - Daylight Blue R80 - Primary Blue R81 - Urban Blue R82 - Surprise Blue R382 - Congo Blue R83 - Medium Blue R383 - Sapphire Blue R90 - Dark Yellow Green R91 - Primary Green R92 - Turquoise R93 - Blue Green R393 - Emerald Green Pas de fonction

Valeurs DMX (suite)

15Ch (Suite)

Canal	Fonction	Valeur	Pourcentage/Configuration
15	**Température de la Couleur**	000 ó 005 006 ó 025 026 ó 050 051 ó 075 076 ó 100 101 ó 125 126 ó 150 151 ó 175 176 ó 200 201 ó 225 226 ó 255	Pas de fonction 2800K 3200K 3500K 4000K 4500K 5000K 5600K 6000K 6500K Pas de fonction

13Ch

Canal	Fonction	Valeur	Pourcentage/Configuration
1	**Gradateur**	000 ó 255	0–100%
2	**Gradateur Fin**	000 ó 255	0–100%
3	**Rouge**	000 ó 255	0–100%
4	**Rouge Fin**	000 ó 255	0–100%
5	**Vert**	000 ó 255	0–100%
6	**Vert Fin**	000 ó 255	0–100%
7	**Bleu**	000 ó 255	0–100%
8	**Bleu Fin**	000 ó 255	0–100%
9	**Ambre**	000 ó 255	0–100%
10	**Ambre Fin**	000 ó 255	0–100%
11	**Lime**	000 ó 255	0–100%
12	**Lime Fin**	000 ó 255	0–100%
13	**Stroboscope**	000 ó 010 011 ó 255	Pas de fonction Lent à rapide

12Ch

Canal	Fonction	Valeur	Pourcentage/Configuration
1	**Gradateur**	000 ó 255	0–100%
2	**Rouge**	000 ó 255	0–100%
3	**Vert**	000 ó 255	0–100%
4	**Bleu**	000 ó 255	0-100%
5	**Ambre**	000 ó 255	0–100%
6	**Lime**	000 ó 255	0-100%
7	**Stroboscope**	000 ó 010 011 ó 255	Pas de fonction Lent à rapide

Valeurs DMX (suite)

12Ch (Suite)

Canal	Fonction	Valeur	Pourcentage/Configuration
8	**Roue de Couleurs Virtuelles**	000 ó 005	Pas de fonction
		006 ó 013	R4590 - CalColor 90 Yellow
		014 ó 021	R11 - Light Straw
		022 ó 028	R312 - Canary
		029 ó 035	R03 - Dark Bastard Amber
		036 ó 043	R18 - Flame
		044 ó 051	R20 - Medium Amber
		052 ó 059	R21 - Golden Amber
		060 ó 067	R26 - Light Red
		068 ó 075	R27 - Medium Red
		076 ó 083	R33 - No Color Pink
		084 ó 091	R337 - True Pink
		092 ó 099	R38 - Light Rose
		100 ó 107	R41 - Salmon
		108 ó 115	R42 - Deep Salmon
		116 ó 121	R44 - Middle Rose
		122 ó 130	R349 - Fisher Fuchsia
		131 ó 138	R54 - Special Lavender
		139 ó 146	R64 - Light Steel Blue
		147 ó 154	R364 - Blue Bell
		155 ó 162	R65 - Daylight Blue
		163 ó 170	R80 - Primary Blue
		171 ó 178	R81 - Urban Blue
		179 ó 186	R82 - Surprise Blue
		187 ó 194	R382 - Congo Blue
		195 ó 202	R83 - Medium Blue
		203 ó 210	R383 - Sapphire Blue
		211 ó 218	R90 - Dark Yellow Green
		219 ó 226	R91 - Primary Green
		227 ó 234	R92 - Turquoise
		235 ó 242	R93 - Blue Green
		243 ó 250	R393 - Emerald Green
		251 ó 255	Pas de fonction
9	**Température de la Couleur**	000 ó 005	Pas de fonction
		006 ó 025	2800K
		026 ó 050	3200K
		051 ó 075	3500K
		076 ó 100	4000K
		101 ó 125	4500K
		126 ó 150	5000K
		151 ó 175	5600K
		176 ó 200	6000K
		201 ó 225	6500K
		226 ó 255	Pas de fonction

Valeurs DMX (suite)

12Ch (Suite)

Canal	Fonction	Valeur	Pourcentage/Configuration
10	**Programmes Auto**	000 ó 010 011 ó 060 061 ó 110 111 ó 160 161 ó 210 211 ó 255	Pas de fonction Auto 1 Auto 2 Auto 3 Auto 4 Auto 5
11	**Vitesse Auto**	000 ó 255	Lent à rapide
12	**Vitesse du Gradateur**	000 ó 051 052 ó 101 102 ó 152 153 ó 203 204 ó 255	Vitesse du gradateur prédéfinie depuis le menu Gradateur linéaire Courbe de gradation non linéaire 1 (le plus rapide) Courbe de gradation non linéaire 2 Courbe de gradation non linéaire 3 (le moins rapide)

10Ch

Canal	Fonction	Valeur	Pourcentage/Configuration
1	**Gradateur**	000 ó 255	0–100%
2	**Gradateur Fin**	000 ó 255	0–100%
3	**Rouge**	000 ó 255	0–100%
4	**Vert**	000 ó 255	0–100%
5	**Bleu**	000 ó 255	0–100%
6	**Ambre**	000 ó 255	0–100%
7	**Lime**	000 ó 255	0–100%
8	**Stroboscope**	000 ó 010 011 ó 255	Pas de fonction Lent à rapide

Valeurs DMX (suite)

10Ch (Cont.)

Canal	Fonction	Valeur	Pourcentage/Configuration
9	**Roue de Couleurs Virtuelles**	000 ó 005	Pas de fonction
		006 ó 013	R4590 - CalColor 90 Yellow
		014 ó 021	R11 - Light Straw
		022 ó 028	R312 - Canary
		029 ó 035	R03 - Dark Bastard Amber
		036 ó 043	R18 - Flame
		044 ó 051	R20 - Medium Amber
		052 ó 059	R21 - Golden Amber
		060 ó 067	R26 - Light Red
		068 ó 075	R27 - Medium Red
		076 ó 083	R33 - No Color Pink
		084 ó 091	R337 - True Pink
		092 ó 099	R38 - Light Rose
		100 ó 107	R41 - Salmon
		108 ó 115	R42 - Deep Salmon
		116 ó 121	R44 - Middle Rose
		122 ó 130	R349 - Fisher Fuchsia
		131 ó 138	R54 - Special Lavender
		139 ó 146	R64 - Light Steel Blue
		147 ó 154	R364 - Blue Bell
		155 ó 162	R65 - Daylight Blue
		163 ó 170	R80 - Primary Blue
		171 ó 178	R81 - Urban Blue
		179 ó 186	R82 - Surprise Blue
		187 ó 194	R382 - Congo Blue
		195 ó 202	R83 - Medium Blue
		203 ó 210	R383 - Sapphire Blue
		211 ó 218	R90 - Dark Yellow Green
		219 ó 226	R91 - Primary Green
		227 ó 234	R92 - Turquoise
		235 ó 242	R93 - Blue Green
		243 ó 250	R393 - Emerald Green
		251 ó 255	Pas de fonction
10	**Température de la Couleur**	000 ó 005	Pas de fonction
		006 ó 025	2800K
		026 ó 050	3200K
		051 ó 075	3500K
		076 ó 100	4000K
		101 ó 125	4500K
		126 ó 150	5000K
		151 ó 175	5600K
		176 ó 200	6000K
		201 ó 225	6500K
		226 ó 255	Pas de fonction

Valeurs DMX (suite)

7Ch

Canal	Fonction	Valeur	Pourcentage/Configuration
1	**Gradateur**	000 ó 255	0–100%
2	**Rouge**	000 ó 255	0–100%
3	**Vert**	000 ó 255	0–100%
4	**Bleu**	000 ó 255	0–100%
5	**Ambre**	000 ó 255	0–100%
6	**Lime**	000 ó 255	0–100%
7	**Stroboscope**	000 ó 010 011 ó 255	Pas de fonction Lent à rapide

5Ch

Canal	Fonction	Valeur	Pourcentage/Configuration
1	**Rouge**	000 ó 255	0–100%
2	**Vert**	000 ó 255	0–100%
3	**Bleu**	000 ó 255	0–100%
4	**Ambre**	000 ó 255	0–100%
5	**Lime**	000 ó 255	0-100%

Over deze handleiding

De Ovation E-910FC Beknopte Handleiding (BH) bevat basisinformatie over het product, zoals aansluiting, montage, menu-opties en DMX-waarden. Download de gebruikershandleiding op www.chauvetprofessional.com voor meer informatie.

Disclaimer

De informatie en specificaties in deze BH kunnen zonder voorafgaande kennisgeving worden gewijzigd.

Veiligheids instructies

- Open het product NIET. Het bevat geen te onderhouden onderdelen.
- KIJK NIET in de lichtbron wanneer het apparaat is ingeschakeld.
- Om onnodige slijtage te elimineren en zijn levensduur te verlengen, gedurende perioden wanneer het product niet wordt gebruikt, moet u het product van de stroom afsluiten door een aardlekschakelaar om te zetten of door het te ontkoppelen.
- LET OP: Bij het verplaatsen van het product uit extreme omgevingen, (bijv. koude vrachtwagen naar warme, vochtige balzaal) kan er condensvorming optreden op de elektronica van het product. Om storingen te vermijden moet het product volledig kunnen acclimatiseren aan de omgeving voordat het op stroom wordt aangesloten.
- LET OP: De behuizing van dit product kan heet zijn wanneer het in bedrijf is.
- Monteer dit product op een plek met voldoende ventilatie, ten minste 50 cm van de aangrenzende oppervlakken.
- Plaats geen ontvlambaar materiaal binnen 50 cm van dit product als het in gebruik is of is aangesloten op het stopcontact.
- GEBRUIK een veiligheidskabel bij het boven het hoofd plaatsen van dit product.
- Gebruik dit product NIET buitenshuis of op een locatie waar stof, grote warmte, water of vochtigheid het kunnen beïnvloeden.
- Gebruik dit product NIET als de behuizing, lenzen of kabels beschadigd lijken.
- Sluit dit product NIET aan op een dimmer of een regelweerstand.
- Sluit dit product UITSLUITEND op een geaard en beveiligd stroomcircuit.
- Gebruik UITSLUITEND de ophang-/montagebeugels of de hendels om dit product te dragen.
- Stop in het geval van ernstige operationele problemen onmiddellijk met het gebruik.
- De maximale omgevingstemperatuur bedraagt 45 °C. Gebruik dit product niet bij hogere temperaturen.

Contact

Van buiten de VS, Verenigd Koninkrijk, Ierland, Mexico of België kunt u contact opnemen met de distributeur of om ondersteuning vragen dan wel het product retourneren. Ga naar www.chauvetprofessional.com voor contactinformatie.

Wat is inbegrepen

- Ovation E-910FC
- Neutrik powerCON stroomsnoer
- Garantiekaart
- Beknopte handleiding

AC-stroom

Dit product heeft een voeding met automatisch bereik die werkt met een ingangsspanning van 100–240 VAC, 50/60 Hz.

Power Linking

U kunt tot 6 Ovation E-910FC -producten koppelen bij 120 V, 11 producten bij 208 V of 12 producten bij 230 V. Dit aantal niet overschrijden. Power Linking-snoeren kunnen apart aangeschaft worden.

AC-stekker

Aansluiting	Snoer (VS)	Snoer (Europa)	Schroefkleur
AC Live	Zwart	Bruin	Geel/messing
AC Neutraal	Wit	Blauw	Zilver
AC Aarde	Groen/geel	Groen/geel	Groen

Om onnodige slijtage te elimineren en zijn levensduur te verlengen, gedurende perioden wanneer het product niet wordt gebruikt, moet u het product van de stroom afsluiten door een aardlekschakelaar om te zetten of door het te ontkoppelen.

De zekering vervangen

1. Ontkoppel dit product van de stroom.
2. Gebruik een kruiskopschroevendraaier nr. 2 en schroef de kap van de zekeringshouder los van de behuizing.
3. Verwijder de doorgebrande zekering en vervang het met een werkende zekering van hetzelfde type en met dezelfde waarde.
4. Schroef de kap van de zekeringhouder terug en steek de stekker er weer in.

DMX-koppeling

De Ovation E-910FC kan met een DMX-controller werken met een normale DMX seriële verbinding. Op www.chauvetprofessional.com is een DMX-basishandleiding verkrijgbaar.

DMX-aansluiting

De Ovation E-910FC gebruikt een normale DMX-gegevensverbinding voor zijn DMX-persoonlijkheden: **5Ch, 7Ch, 10Ch, 12Ch, 13Ch,** en **15Ch**. Zie de gebruikershandleiding om te verbinden en te configureren voor DMX-werking.

Master/slave-verbinding

De Ovation E-910FC maakt gebruik van de DMX-dataverbinding voor haar Master-/Slave-modus. Zie de gebruikershandleiding om te verbinden en te configureren voor Master/Slave-werking.

RDM (apparaatbeheer op afstand)

Remote Device Management of RDM (apparaatbeheer op afstand) is een standaard die het voor DMX-apparaten mogelijk maakt om in twee richtingen te communiceren over bestaande DMX-kabels. De Ovation E-910FC ondersteunt het RDM-protocol dat zorgt feedback toelaat bij de bewaking van Temperatuur en wijzigingen aan de menu map-opties van **DMX Address** en **DMX Channel**. Download de gebruikershandleiding op www.chauvetprofessional.com voor meer informatie.

Montage

Lees alvorens dit product te monteren alle Veiligheidsvoorschriften. Controleer of de montageklem het gewicht van het product kan dragen. Ga voor onze Chauvet-serie montageklemmen naar http://trusst.com/products/.

Montagediagram van het product

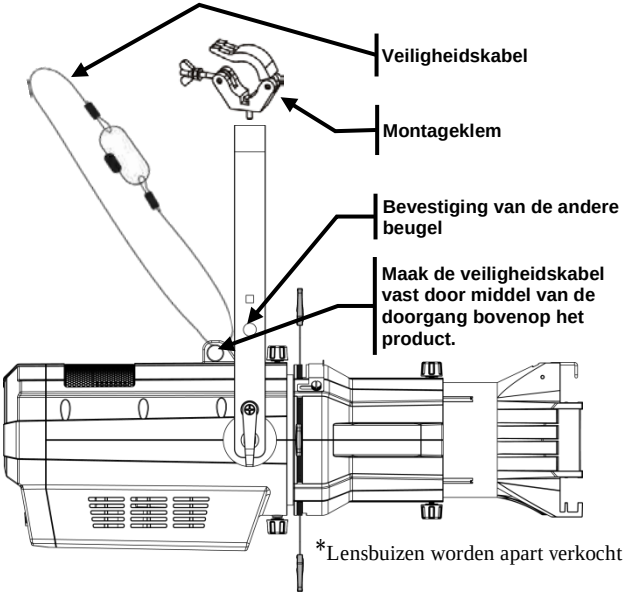

Montage boven het hoofd

Beschrijving bedieningspaneel

Toets	Functie
<MENU>	Sluit het huidige menu of functie af
<ENTER>	Activeert het huidige getoonde menu of plaatst de huidige geselecteerde waarde in de geselecteerde functie
<UP>	Navigeert omhoog via het menu of verhoogt de numerieke waarde wanneer in een functie
<DOWN>	Navigeert omlaag via het menu of verlaagt de numerieke waarde wanneer in een functie

Virtueel kleurenwiel

De Ovation E-910FC bevat een nieuwe functie, genaamd het virtuele kleurenwiel (Virtual Color Wheel, VCW). Deze functie is beschikbaar als een losstaande bedieningsmodus voor handmatig gebruik en ook als een bedieningskanaal in elk van de DMX-persoonlijkheden van de producten. Voor eenvoudiger programmering zijn er meer dan dertig voorgemengde kleuren beschikbaar op basis van populaire gelkleuren van Rosco. Bij het handmatig selecteren van de kleuren op het virtuele kleurenwiel, verschijnt het betreffende gelnummer op het LED-display voor eenvoudige selectie en gebruiksgemak.

Deze formules werden ontwikkeld om een 750W Tungsten Ellipsoïde Spot armatuur passen. Bij de ontwikkeling van de bovenstaande formules de masterdimmer de Ovation E-910FC werd op de gegeleerde uitgang van de Tungsten armatuur passen. Merk op dat als gevolg van de doeltreffendheid van de lichtbron, Virtual kleurenwiel uitvoer kan afwijken van de gegeleerde dergelijks op een wolfraambron op volle sterkte te kijken. De masterdimmer waarden moeten worden bijgesteld tot slechts 25% voor de Tungsten armatuur passen in de verzadigen kleuren.

Kleurenkaart

DMX-kanaalwaarde	Weergave op het display	Rode waarde	Groene waarde	Blauwe waarde	Gele waarde	Lime waarde
000 ó 005		000	000	000	000	000
006 ó 013	**R4590-Cal90 Yellow**	233	163	020	123	255
014 ó 021	**R11-Light Straw**	224	158	047	255	231
022 ó 028	**R312-Canary**	180	060	000	245	255
029 ó 035	**R03-Dark BAmber**	245	107	081	255	213
036 ó 043	**R18-Flame**	230	130	062	255	155
044 ó 051	**R20-Medium Amber**	255	000	025	255	194
052 ó 059	**R21-Golden Amber**	255	000	024	255	150
060 ó 067	**R26-Light Red**	255	037	027	030	038
068 ó 075	**R27-Medium Red**	255	004	017	000	000
076 ó 083	**R33-NoColor Pink**	238	135	129	255	255
084 ó 091	**R337-True Pink**	255	131	120	255	195
092 ó 099	**R38-Light Rose**	250	165	123	255	210
100 ó 107	**R41-Salmon**	255	000	041	195	055
108 ó 115	**R42-Deep Salmon**	255	000	045	120	030
116 ó 121	**R44-Middle Rose**	255	050	115	255	115
122 ó 130	**R349-Fisher Fuchsia**	255	035	117	000	000
131 ó 138	**R54-Special Lavender**	127	122	142	251	255
139 ó 146	**R64-Light Steel Blue**	000	255	197	100	255
147 ó 154	**R364-Blue Bell**	158	255	189	000	255
155 ó 162	**R65-Daylight Blue**	000	255	180	000	243
163 ó 170	**R80-Primary Blue**	043	255	210	043	036
171 ó 178	**R81-Urban Blue**	000	255	218	000	181
179 ó 186	**R82-Surprise Blue**	000	210	206	000	118
187 ó 194	**R382-Congo Blue**	065	000	210	040	055
195 ó 202	**R83-Medium Blue**	000	203	230	000	040
203 ó 210	**R383-Sapphire Blue**	040	199	240	000	045
211 ó 218	**R90-Dk Yellow Green**	027	255	028	016	104
219 ó 226	**R91-Primary Green**	049	255	055	120	090
227 ó 234	**R92-Turquoise**	060	230	109	000	245
235 ó 242	**R93-Blue Green**	020	240	126	036	255
243 ó 250	**R393-Emerald Green**	000	255	079	030	053
251 ó 255		000	000	000	000	000

Let op: De kleuren hierboven zijn gesimuleerde waargaven van de kleurenuitvoer die zijn geproduceerd, in vergelijking met de andere gelijksoortige lichtproducten. Chauvet geeft geen garantie over de nauwkeurigheid van de kleuropbrengst.

Grafiek vooringestelde kleurtemperatuur

DMX-kanaalwaarde	Weergave op het display	Rode waarde	Groene waarde	Blauwe waarde	Gele waarde	Lime waarde
000 ó 005		000	000	000	000	000
006 ó 025	**2800K**	255	199	107	253	255
026 ó 050	**3200K**	253	247	129	255	255
051 ó 075	**3500K**	234	255	141	253	255
076 ó 100	**4000K**	204	255	156	243	255
101 ó 125	**4500K**	181	248	166	224	255
126 ó 150	**5000K**	160	255	180	241	255
151 ó 175	**5600K**	138	255	191	241	255
176 ó 200	**6000K**	147	255	193	203	255
201 ó 225	**6500K**	142	251	197	187	255
226 ó 255		000	000	000	000	000

Let op: De bovenstaande kleurtemperaturen zijn gesimuleerde weergaven van de geproduceerde kleuropbrengst, in vergelijking met een wolfraam-lamp bij de opgegeven kleurtemperatuur. Chauvet geeft geen garantie over de nauwkeurigheid van de kleuropbrengst.

Menumap

Hoofdniveau	Programmeerniveaus		Beschrijving
DMX Address	**<001–512>**		Selecteert het DMX-startadres
DMX Channel	**5Ch**		5-kanaals: RGBAL-regeling
	7Ch		7-kanaals: RGBAL-regeling, dimmer, stroboscoop
	10Ch		10-kanaals: RGBAL-regeling, 16-bit dimmer, stroboscoop, VCW, kleurtemperatuur
	12Ch		12-kanaals: RGBAL-regeling, dimmer, stroboscoop, VCW, kleurtemperatuur, automatische programma's, autosnelheid, dimmersnelheid
	13Ch		13-kanaals: 16-bit RGBAL en dimmer, stroboscoop
	15Ch		15-kanaals: 16-bit RGBAL en dimmer, stroboscoop, VCW, kleurtemperatuur
Virtual Color Wheel	**Virtual Color Wheel**	**R4590-Cal90 Yellow**	Het virtuele kleurenwiel simuleert de opbrengst van elke gelkleur van Rosco. Raadpleeg de sectie kleurenkaart voor specifieke waarden.
		R11-Light Straw	
		R312-Canary	
		R03-Dark BAmber	
		R18-Flame	
		R20-Medium Amber	
		R21-Golden Amber	
		R26-Light Red	

Menumap (vervolg)

Hoofdniveau	Programmeerniveaus			Beschrijving
Virtual Color Wheel (vervolg)	Virtual Color Wheel (vervolg)	R27-Medium Red		Het virtuele kleurenwiel simuleert de opbrengst van elke gelkleur van Rosco. Raadpleeg de sectie kleurenkaart voor specifieke waarden.
		R33-NoColor Pink		
		R337-True Pink		
		R38-Light Rose		
		R41-Salmon		
		R42-Deep Salmon		
		R44-Middle Rose		
		R349-Fisher Fuchsia		
		R54-Special Lavender		
		R64-Light Steel Blue		
		R364-Blue Bell		
		R65-Daylight Blue		
		R80-Primary Blue		
		R81-Urban Blue		
		R82-Surprise Blue		
		R382-Congo Blue		
		R83-Medium Blue		
		R383-Sapphire Blue		
		R90-Dk Yellow Green		
		R91-Primary Green		
		R92-Turquoise		
		R93-Blue Green		
		R393-Emerald Green		
	Color Temperature	2800K		Vooringestelde witte kleurtemperaturen. Emuleert een wolfraam-lamp bij de opgegeven kleurtemperatuur. Raadpleeg de sectie Grafiek vooringestelde kleurtemperatuur voor specifieke waarden.
		3200K		
		3500K		
		4000K		
		4500K		
		5000K		
		5600K		
		6000K		
		6500K		
	Manual Color Mixer	Red	<0–255>	Combineert rood, groen, blauw, lime en geel om een aangepaste kleur te genereren (0–100%)
		Green		
		Blue		
		Amber		
		Lime		

Menumap (vervolg)

Hoofdniveau	Programmeerniveaus			Beschrijving
Auto Show	Auto 1		<1–100>	Selecteert automatische programma's en automatische programmasnelheid
	Auto 2			
	Auto 3			
	Auto 4			
	Auto 5			
Master/Slave	Master			Ontvangt DMX-signalen van de DMX-controller
	Slave			Ontvangt DMX-signalen van de master
Dimmer Mode	Off			Selecteert dimprofielen van snel (**Dimmer1**) tot langzaam **Dimmer3**) of **Off** (uit)
	Dimmer 1–3			
White Balance	OFF			Gebruikt standaard witte instelling
	Manual	Red	<125–255>	Stelt de maximum waarde van de rode LED in
		Green		Stelt de maximum waarde van de groene LED in
		Blue		Stelt de maximum waarde van de blauwe LED in
LED Frequency	600Hz			Selecteert de PWM-uitgangsfrequentie
	1200Hz			
	2000Hz			
	4000Hz			
	25KHz			
Fan Mode	Auto			Balanceert LED-koeling met ventilators en niveau van het uitgangsvermogen
	On			Zorgt voor LED-koeling met ventilators die het volledige uitgangsvermogen mogelijk maken
Back Light	On			De backlight van de display is altijd aan
	10S			Schakelt de backlight van de display uit na 10s van inactiviteit
	20S			Schakelt de backlight van de display uit na 20s van inactiviteit
	30S			Schakelt de backlight van de display uit na 30s van inactiviteit
Information	Fixture Hours	<_ _ _ _H>		Toont het totale aantal producturen
	Version	<V_._>		Toont de geïnstalleerde softwareversie
	UID:	_ _ _ _ _ _ _ _ _ _ _ _		Geeft de huidige UID #

DMX-waarden

15Ch

Kanaal	Functie	Waarde	Percentage/instelling
1	**Dimmer**	000 ó 255	0–100%
2	**Fijne dimmer**	000 ó 255	0–100%
3	**Rood**	000 ó 255	0–100%
4	**Fijn rood**	000 ó 255	0–100%
5	**Groen**	000 ó 255	0–100%
6	**Fijn groen**	000 ó 255	0–100%
7	**Blauw**	000 ó 255	0–100%
8	**Fijn blauw**	000 ó 255	0–100%
9	**Geel**	000 ó 255	0–100%
10	**Fijn geel**	000 ó 255	0–100%
11	**Lime**	000 ó 255	0–100%
12	**Fijn Lime**	000 ó 255	0–100%
13	**Stroboscoop**	000 ó 010 011 ó 255	Geen functie Langzaam tot snel
14	**Virtueel kleurenwiel**	000 ó 005 006 ó 013 014 ó 021 022 ó 028 029 ó 035 036 ó 043 044 ó 051 052 ó 059 060 ó 067 068 ó 075 076 ó 083 084 ó 091 092 ó 099 100 ó 107 108 ó 115 116 ó 121 122 ó 130 131 ó 138 139 ó 146 147 ó 154 155 ó 162 163 ó 170 171 ó 178 179 ó 186 187 ó 194 195 ó 202 203 ó 210 211 ó 218 219 ó 226 227 ó 234 235 ó 242 243 ó 250 251 ó 255	Geen functie R4590 - CalColor 90 Yellow R11 - Light Straw R312 - Canary R03 - Dark Bastard Amber R18 - Flame R20 - Medium Amber R21 - Golden Amber R26 - Light Red R27 - Medium Red R33 - No Color Pink R337 - True Pink R38 - Light Rose R41 - Salmon R42 - Deep Salmon R44 - Middle Rose R349 - Fisher Fuchsia R54 - Special Lavender R64 - Light Steel Blue R364 - Blue Bell R65 - Daylight Blue R80 - Primary Blue R81 - Urban Blue R82 - Surprise Blue R382 - Congo Blue R83 - Medium Blue R383 - Sapphire Blue R90 - Dark Yellow Green R91 - Primary Green R92 - Turquoise R93 - Blue Green R393 - Emerald Green Geen functie

DMX-waarden (vervolg)

15Ch (vervolg)

Kanaal	Functie	Waarde	Percentage/instelling
15	**Kleurtemperatuur**	000 ó 005	Geen functie
		006 ó 025	2800K
		026 ó 050	3200K
		051 ó 075	3500K
		076 ó 100	4000K
		101 ó 125	4500K
		126 ó 150	5000K
		151 ó 175	5600K
		176 ó 200	6000K
		201 ó 225	6500K
		226 ó 255	Geen functie

13Ch

Kanaal	Functie	Waarde	Percentage/instelling
1	**Dimmer**	000 ó 255	0–100%
2	**Fijne dimmer**	000 ó 255	0–100%
3	**Rood**	000 ó 255	0–100%
4	**Fijn rood**	000 ó 255	0–100%
5	**Groen**	000 ó 255	0–100%
6	**Fijn groen**	000 ó 255	0–100%
7	**Blauw**	000 ó 255	0–100%
8	**Fijn blauw**	000 ó 255	0–100%
9	**Geel**	000 ó 255	0–100%
10	**Fijn geel**	000 ó 255	0–100%
11	**Lime**	000 ó 255	0–100%
12	**Fijn Lime**	000 ó 255	0–100%
13	**Stroboscoop**	000 ó 010	Geen functie
		011 ó 255	Langzaam tot snel

12Ch

Kanaal	Functie	Waarde	Percentage/instelling
1	**Dimmer**	000 ó 255	0–100%
2	**Rood**	000 ó 255	0–100%
3	**Groen**	000 ó 255	0–100%
4	**Blauw**	000 ó 255	0-100%
5	**Geel**	000 ó 255	0–100%
6	**Lime**	000 ó 255	0-100%
7	**Stroboscoop**	000 ó 010	Geen functie
		011 ó 255	Langzaam tot snel

DMX-waarden (vervolg)

12Ch (vervolg)

Kanaal	Functie	Waarde	Percentage/instelling
8	Virtueel kleurenwiel	000 ó 005	Geen functie
		006 ó 013	R4590 - CalColor 90 Yellow
		014 ó 021	R11 - Light Straw
		022 ó 028	R312 - Canary
		029 ó 035	R03 - Dark Bastard Amber
		036 ó 043	R18 - Flame
		044 ó 051	R20 - Medium Amber
		052 ó 059	R21 - Golden Amber
		060 ó 067	R26 - Light Red
		068 ó 075	R27 - Medium Red
		076 ó 083	R33 - No Color Pink
		084 ó 091	R337 - True Pink
		092 ó 099	R38 - Light Rose
		100 ó 107	R41 - Salmon
		108 ó 115	R42 - Deep Salmon
		116 ó 121	R44 - Middle Rose
		122 ó 130	R349 - Fisher Fuchsia
		131 ó 138	R54 - Special Lavender
		139 ó 146	R64 - Light Steel Blue
		147 ó 154	R364 - Blue Bell
		155 ó 162	R65 - Daylight Blue
		163 ó 170	R80 - Primary Blue
		171 ó 178	R81 - Urban Blue
		179 ó 186	R82 - Surprise Blue
		187 ó 194	R382 - Congo Blue
		195 ó 202	R83 - Medium Blue
		203 ó 210	R383 - Sapphire Blue
		211 ó 218	R90 - Dark Yellow Green
		219 ó 226	R91 - Primary Green
		227 ó 234	R92 - Turquoise
		235 ó 242	R93 - Blue Green
		243 ó 250	R393 - Emerald Green
		251 ó 255	Geen functie
9	Kleurtemperatuur	000 ó 005	Geen functie
		006 ó 025	2800K
		026 ó 050	3200K
		051 ó 075	3500K
		076 ó 100	4000K
		101 ó 125	4500K
		126 ó 150	5000K
		151 ó 175	5600K
		176 ó 200	6000K
		201 ó 225	6500K
		226 ó 255	Geen functie

DMX-waarden (vervolg)

12Ch (vervolg)

Kanaal	Functie	Waarde	Percentage/instelling
10	**Automatische programma's**	000 ó 010 011 ó 060 061 ó 110 111 ó 160 161 ó 210 211 ó 255	Geen functie Auto 1 Auto 2 Auto 3 Auto 4 Auto 5
11	**Automatische snelheid**	000 ó 255	Langzaam tot snel
12	**Dimmersnelheid**	000 ó 051 052 ó 101 102 ó 152 153 ó 203 204 ó 255	Voorinstelling van de dimmersnelheid vanaf het displaymenu Lineaire dimmer Niet-lineaire dimcurve 1 (snelst) Niet-lineaire dimcurve 2 Niet-lineaire dimcurve 3 (langzaamst)

10Ch

Kanaal	Functie	Waarde	Percentage/instelling
1	**Dimmer**	000 ó 255	0–100%
2	**Fijne dimmer**	000 ó 255	0–100%
3	**Rood**	000 ó 255	0–100%
4	**Groen**	000 ó 255	0–100%
5	**Blauw**	000 ó 255	0-100%
6	**Geel**	000 ó 255	0–100%
7	**Lime**	000 ó 255	0-100%
8	**Stroboscoop**	000 ó 010 011 ó 255	Geen functie Langzaam tot snel

DMX-waarden (vervolg)

10Ch (vervolg)

Kanaal	Functie	Waarde	Percentage/instelling
9	Virtueel kleurenwiel	000 ó 005	Geen functie
		006 ó 013	R4590 - CalColor 90 Yellow
		014 ó 021	R11 - Light Straw
		022 ó 028	R312 - Canary
		029 ó 035	R03 - Dark Bastard Amber
		036 ó 043	R18 - Flame
		044 ó 051	R20 - Medium Amber
		052 ó 059	R21 - Golden Amber
		060 ó 067	R26 - Light Red
		068 ó 075	R27 - Medium Red
		076 ó 083	R33 - No Color Pink
		084 ó 091	R337 - True Pink
		092 ó 099	R38 - Light Rose
		100 ó 107	R41 - Salmon
		108 ó 115	R42 - Deep Salmon
		116 ó 121	R44 - Middle Rose
		122 ó 130	R349 - Fisher Fuchsia
		131 ó 138	R54 - Special Lavender
		139 ó 146	R64 - Light Steel Blue
		147 ó 154	R364 - Blue Bell
		155 ó 162	R65 - Daylight Blue
		163 ó 170	R80 - Primary Blue
		171 ó 178	R81 - Urban Blue
		179 ó 186	R82 - Surprise Blue
		187 ó 194	R382 - Congo Blue
		195 ó 202	R83 - Medium Blue
		203 ó 210	R383 - Sapphire Blue
		211 ó 218	R90 - Dark Yellow Green
		219 ó 226	R91 - Primary Green
		227 ó 234	R92 - Turquoise
		235 ó 242	R93 - Blue Green
		243 ó 250	R393 - Emerald Green
		251 ó 255	Geen functie
10	Kleurtemperatuur	000 ó 005	Geen functie
		006 ó 025	2800K
		026 ó 050	3200K
		051 ó 075	3500K
		076 ó 100	4000K
		101 ó 125	4500K
		126 ó 150	5000K
		151 ó 175	5600K
		176 ó 200	6000K
		201 ó 225	6500K
		226 ó 255	Geen functie

DMX-waarden (vervolg)

7Ch

Kanaal	Functie	Waarde	Percentage/instelling
1	**Dimmer**	000 ó 255	0–100%
2	**Rood**	000 ó 255	0–100%
3	**Groen**	000 ó 255	0–100%
4	**Blauw**	000 ó 255	0–100%
5	**Geel**	000 ó 255	0–100%
6	**Lime**	000 ó 255	0–100%
7	**Stroboscoop**	000 ó 010 011 ó 255	Geen functie Langzaam tot snel

5Ch

Kanaal	Functie	Waarde	Percentage/instelling
1	**Rood**	000 ó 255	0–100%
2	**Groen**	000 ó 255	0–100%
3	**Blauw**	000 ó 255	0–100%
4	**Geel**	000 ó 255	0–100%
5	**Lime**	000 ó 255	0-100%

Contact Us

USA WORLD HEADQUARTERS

General Information - Chauvet
Address: 5200 NW 108th Avenue
Sunrise, FL 33351
Voice: (954) 577-4455
Fax: (954) 929-5560
Toll free: (800) 762-1084

Technical Support
Voice: (954) 577-4455 (Press 4)
Fax: (954) 756-8015
Email: tech@chauvetlighting.com

World Wide Web
www.chauvetlighting.com

EUROPE

General Information - Chauvet Europe BVBA
Address: Stokstraat 18
9770 Kruishoutem
Belgium
Voice: +32 9 388 93 97

Technical Support
Email: Eutech@chauvetlighting.eu

World Wide Web
www.chauvetlighting.eu

General Information - Chauvet Europe Ltd.
Address: Unit 1C
Brookhill Road Industrial Estate
Pinxton, Nottingham, UK
NG16 6NT
Voice: +44 (0)1773 511115
Fax: +44 (0)1773 511110

Technical Support
Email: uktech@chauvetlighting.com

World Wide Web
www.chauvetlighting.co.uk

MEXICO

General Information - Chauvet Mexico
Address: Av. Santa Ana 30
Parque Industrial Lerma
Lerma, Mexico C.P. 52000
Voice: +52 (728) 285-5000

Technical Support
Email: servicio@chauvet.com.mx

World Wide Web
www.chauvet.com.mx

Outside the U.S., United Kingdom, Ireland, Mexico, or Benelux contact the dealer of record. Follow their instructions to request support or to return a product. Visit our website for contact details.

UL 1573
CSA C22.2 No. 166
E113093